БРОНЕКОЛЛЕКЦИЯ
3
2003

Легкий танк «СТЮАРТ»

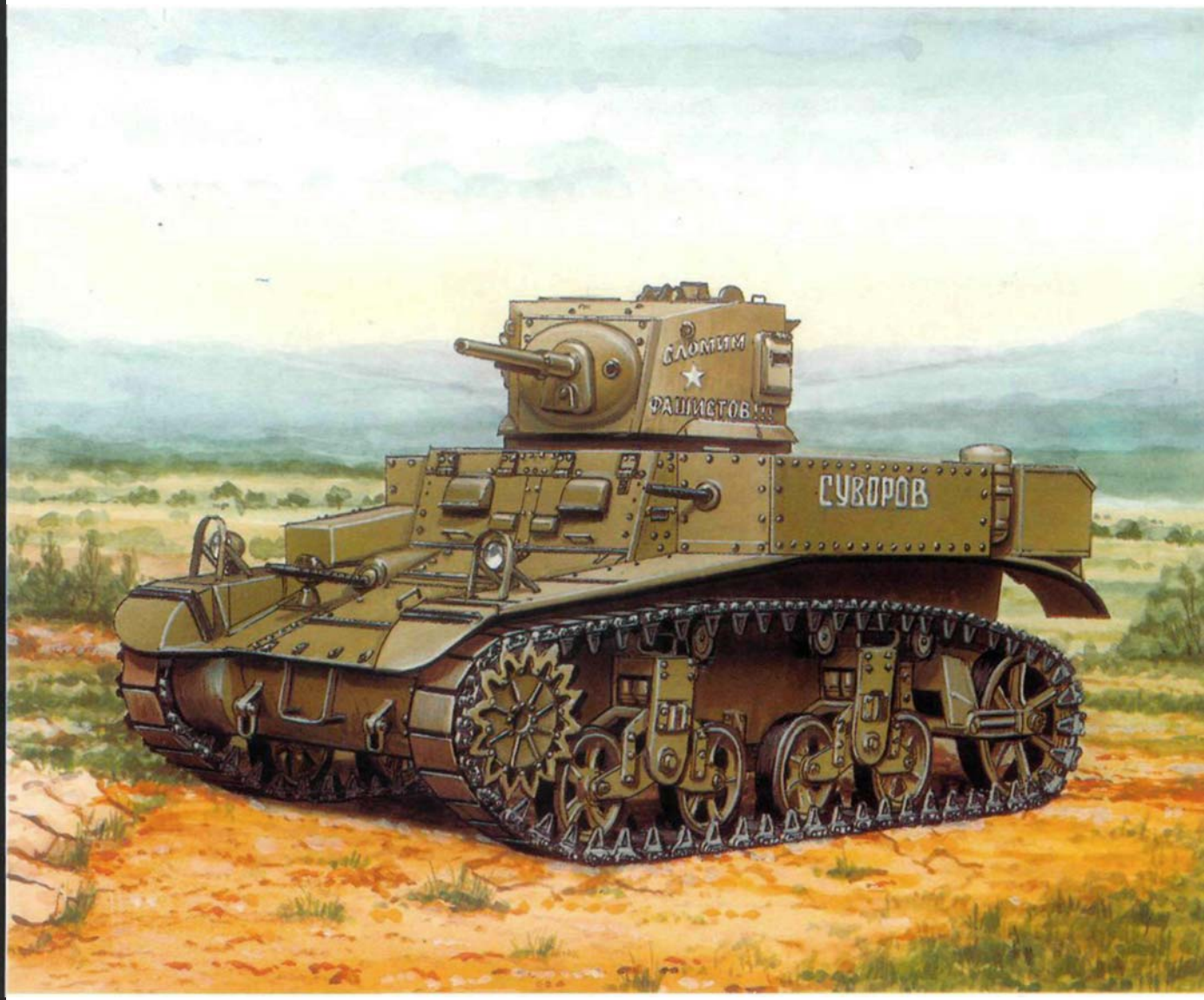

ПРИЛОЖЕНИЕ К ЖУРНАЛУ
«МОДЕЛИСТ-КОНСТРУКТОР»



Эмблема полка

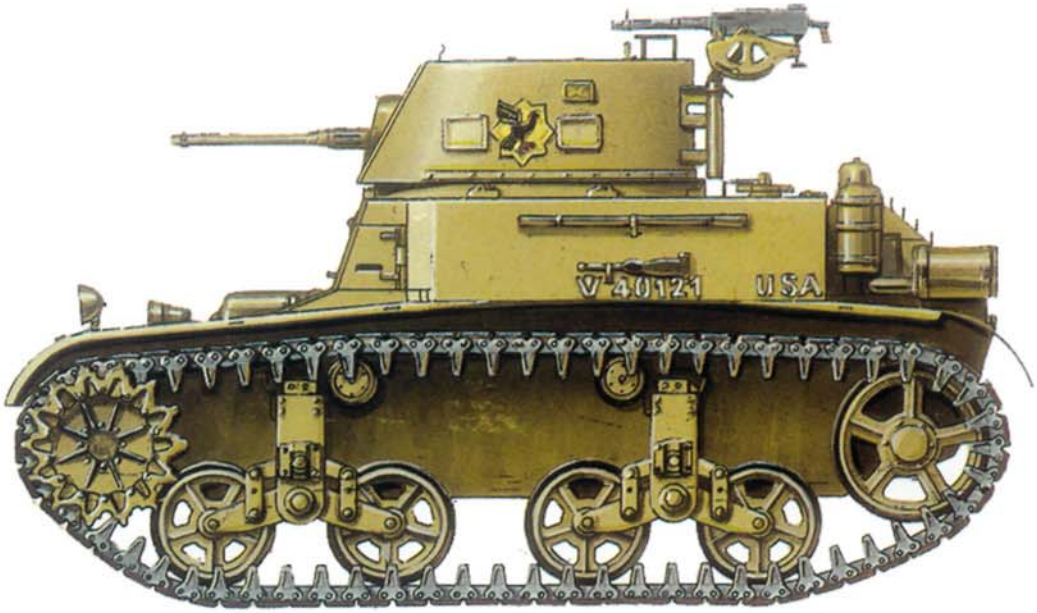

боевая машина M1
Combat Car.
1-й кавалерийский полк.
Форт-Райли, Канзас,
1940 год



Легкий танк M3A1
(Diesel).
Рота «C»,
1-й танковый
батальон
морской пехоты.
Гуадалканал,
декабрь 1942 года



Ротный значок



Маркировка
на правом крыле

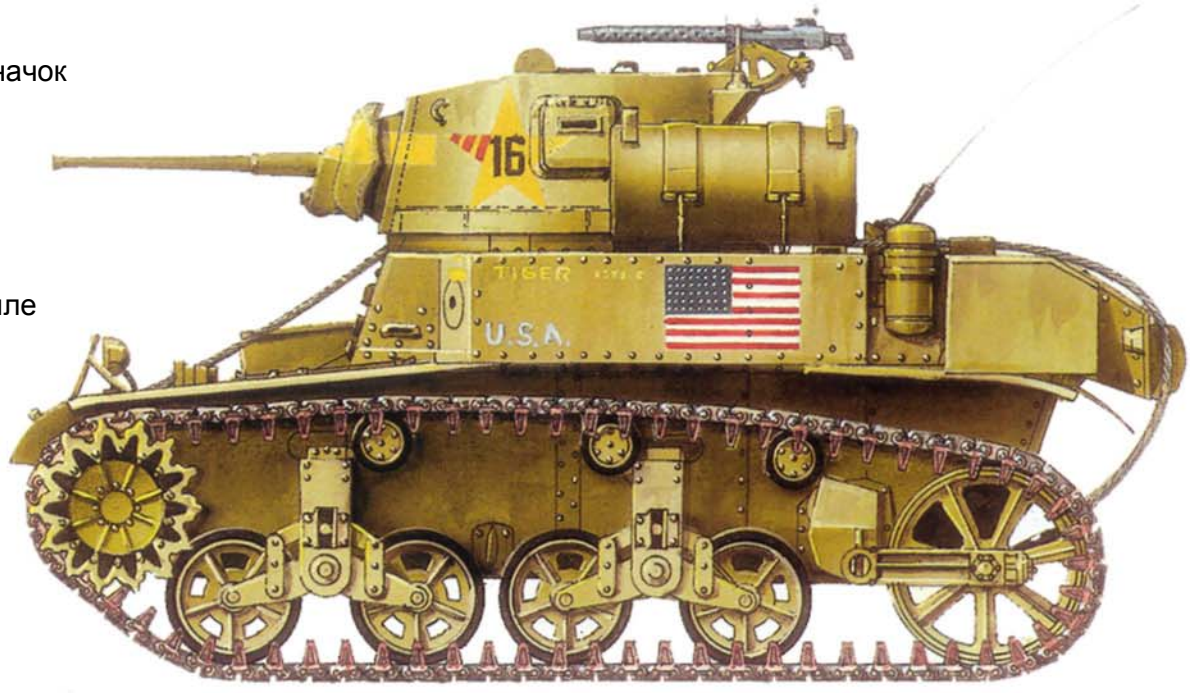

Легкий танк M3A1.
3-й взвод, рота «C»,
1-й танковый батальон
1-й танковой дивизии.
Тунис,
декабрь 1942 года

БРОНЕКОЛЛЕКЦИЯ

Приложение к журналу
«МОДЕЛИСТ-КОНСТРУКТОР»

М.Барятинский

Легкий танк «Стюарт»

№ 3(48)*2003 г.

Журнал зарегистрирован в Министерстве Российской Федерации по делам печати, телерадиовещания и средств массовых коммуникаций.
Рег. свидетельство ПИ № 77-13437
Издается с января 1995 г.

УЧРЕДИТЕЛЬ И ИЗДАТЕЛЬ — ЗАО «Редакция журнала «Моделист-конструктор»

Главный редактор **А.С.РАГУЗИН**

Ответственный редактор **М.Б.БАРЯТИНСКИЙ**

Ведущий редактор **Л.А.СТОРЧЕВАЯ**

Компьютерная верстка: **О.М.УСАЧЕВА**

Корректор **Г.Т.ПОЛИБИНА**

Обложка: 1-я, 2-я и 4-я стр. — рис. М.Дмитриева

✉ **127015, Москва, А-15, Новодмитровская ул., д.5а, «Моделист-конструктор»**

☎ **285-80-38, 285-27-57**

Подп. к печ. 26.05.2003. Формат 60x90 1/8. Бумага офсетная № 1. Печать офсетная. Усл.печ.л. 4. Усл. кр.-отт. 10,5.

Уч.-изд.л. 6,0. Тираж 3800 экз. Заказ 4892.

Отпечатано на ордена Трудового Красного Знамени ГУП «Чеховский полиграфический комбинат» Министерства Российской Федерации по делам печати, телерадиовещания и средств массовых коммуникаций. Адрес: 142300, г. Чехов Московской обл., ул. Полиграфистов, 1.

Перепечатка в любом виде, полностью или частями, запрещена.

Вниманию подписчиков!

Во втором полугодии 2003 года выйдут в свет специальные выпуски «Бронеколлекции» — монографии «Т-34. История танка» (индекс по каталогу Роспечати — 81237) и «Бронеавтомобили Красной Армии 1918—1945» (индекс по каталогу Роспечати — 82275)

ЛИТЕРАТУРА

1. Коломиец М., Мощанский И. Танки ленд-лиза — М., Экспринт, 2000.
2. Митчем СУ. Величайшая победа Роммеля. — М., 000 «Издательство АСТ», 2002.
3. Нерсесян М.Г., Каменцева Ю.В. Бронетанковая техника армий США, Англии и Франции. — М., Воениздат, 1958.
4. Рольф Д. Кровавая дорога в Тунис. — М., 000 «Издательство АСТ», 2002.
5. Техническое руководство по легкому танку М3. — Издание Амторга, 1942.
6. Труды академии. Сборник №1(25). — М., Издание ВАБТМВ, 1945.
7. Gawrych W.J. Czolg lekki Stuart. — W-wa, 1982.
8. Chojnacki A. M3 «Stuart». — W-wa, Militaria, 1997.
9. Zaloga S. Stuart. U.S. Light Tanks in action. — Squadron/ Signal Publications, 1979.
10. Zaloga S. US Light Tanks at War 1941 — 45. — Concord Publications Co., 2001.
11. Mesko J. US Self-Propelled Guns in action. — Squadron/ Signal Publications, 1999.

Журналы: «Моделист-конструктор», «Бронеколлекция», «Танкомастер», Military Modelling, AFV news, Steel Masters.

Информация общедоступной сети Интернет.

Следующий номер «Бронеколлекции»:
монография
«Легкий танк Pz. 35 (t)»

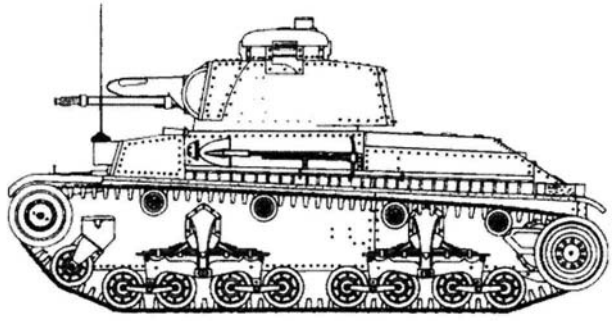

© «Бронеколлекция», 2003, №3, с.1—32.



military modelling

ИСТОРИЯ СОЗДАНИЯ И ОПИСАНИЕ КОНСТРУКЦИИ

После окончания Первой мировой войны разработка и производство легких танков в США были свернуты. В течение 1920-х годов основу танкового парка страны составляли французский Renault FT17 и его американский вариант —«6-тонный танк». Но и эти машины в большинстве своем находились на хранении. Несмотря на крайне ограниченный опыт боевого применения этих танков (главным образом, морской пехотой в Центральной Америке и Китае), к началу 1930-х годов американцы, тем не менее, убедились, что их конструкция безнадежно устарела. Разработка же новых боевых машин этого класса (как и всех прочих) сдерживалась двумя факторами: недостатком финансирования и отсутствием единого заказчика.

Первое обстоятельство легко объяснимо — в те годы США проводили изоляционистскую политику, нисколько не претендуя на роль мирового лидера. Большая часть военного бюджета тратилась на нужды флота — основного гаранта безопасности страны.

Что же касается второго фактора, то он стал следствием структурных особенностей вооруженных сил США. Так, двумя основными составляющими сухопутных сил армии (Army Ground Forces) были пехота и кавалерия. При этом, в соответствии с постановлением Конгресса, танки полагалось иметь только пехоте, командование которой видело в них лишь средство поддержки. В то же время среди высшего командования кавалерии идея механизации находила все большее понимание. Но в рамках своего бюджета кавалерия могла позволить себе иметь очень ограниченное количество танков, причем, формально обходя запрет Конгресса, их именовали «боевыми машинами» (Combat Cars). Таким образом, в первой половине 1930-х годов создание легких танков в США проводилось по инициативе лишь двух заказчиков — пехоты и кавалерии. Они же являлись и разработчиками тактико-технических требований, порой весьма различных. Правда, при воплощении этих ТТТ в металл удавалось добиться довольно высокой степени унификации, поскольку и проектирование, и изготовление танков велось на одном предприятии — государственном арсенале в Рок-Исланде (Rock Island Arsenal).

В 1934 году начались испытания двух опытных образцов — легкого танка Т2 для пехоты и боевой машины Т5 для кавалерии. При общей идентичности корпусов, силовых установок и трансмиссий, танки отличались количеством башен (одна у Т2 и две у Т5) и конструкцией ходовой части. На Т2 использовалась подвеска типа Vickers с полуэллиптическими листовыми рессорами. Опорные же катки Т5 были сблокированы попарно в балансирные тележки, подвешенные на вертикальных буферных пружинах. Работоспособность ходовой части этого танка оказалась поразительной! В ноябре 1934 года Т5 совершил испытательный пробег протяженностью 1450 км от арсенала Рок-Исланд до Вашингтона. При этом средняя скорость составила 48 км/ч! Стартовав 14 ноября, капитан Т. Никсон и инженер Дж. Проске

◀ *Один из первых серийных танков M3 во время испытаний. 1941 год*

уже через три дня достигли Вашингтона, побив все рекорды скорости для гусеничных машин. Неудивительно, что вскоре T2 модернизировали, установив на нем ходовую часть, аналогичную T5. Машине, получившей башню несколько измененной формы и командирскую башенку, присвоили индекс T2E1, и в 1935 году она была стандартизирована (то есть принята на вооружение) под армейским обозначением M2A1 (M2A1 Light Tank). Американская пехота пополнилась 10 танками этой модификации.

Практически одновременно на вооружение кавалерии приняли боевую машину M1 (Combat Car M1), на которой, в отличие от ее прототипа T5, установили только одну башню, правда, иную по конструкции, чем у M2A1. В остальном оба танка были идентичны. Их вооружение состояло из двух пулеметов, размещенных в башне, — крупнокалиберного 12,7-мм Browning M2HB и 7,62-мм Browning M1919 и одного курсового Browning M1919 — в лобовом листе корпуса. На M1, кроме того, на специальном кронштейне устанавливался еще и зенитный пулемет. Обе машины оснащались 7-цилиндровыми звездообразными авиационными бензомоторами Continental W670 и надежными автомобильными трансмиссиями. Использование авиамоторов и отработанных автоагрегатов стало характерной особенностью американского танкостроения в последующем десятилетии.

В конце 1935 года в цехах Rock Island Arsenal началось производство легкого танка M2A2 (изготовлено 239 единиц), который отличался от первой модификации, главным образом, размещением вооружения в двух башнях. Башни имели довольно сложную многогранную форму и разные размеры. Большая — с диаметром погона 914 мм (36"), меньшая — 762 мм (30"). В первой был установлен 12,7-мм пулемет, во второй — 7,62-мм. Размещение вооружения в двух башнях, от которого в Европе к тому времени уже повсеместно отказались, было признано военными США наиболее перспективным для легкого танка сопровождения пехоты.

Следует отметить, что и M2A1, и M2A2, как, впрочем, и кавалерийские боевые машины, создавались еще до гражданской войны в Испании, во многом определившей перспективы развития танкостроения в мире. Учли этот опыт и в США.

В 1938 году появился легкий танк M2A3, представлявший собой капитальную модернизацию M2A2. Танк получил удлиненную ходовую часть — были увеличены расстояния между осями балансирных тележек и между задней тележкой и направляющим колесом. За счет этого длина M2A3 возросла до 4432 мм. Увеличилась и длина опорной поверхности гусениц. Это позволило сохранить удельное давление на прежнем уровне, что было важным при возросшей до 8,8 т массе танка. Изменения затронули некоторые агрегаты и системы двигателя, а также приборное оснащение машины. Были смонтированы и новые шаровые установки M12 для пулеметов Browning M1919A4, получивших телескопические прицелы M1918A2.

Наиболее же важным нововведением стало усиление броневой защиты. Лобовая броня корпуса и башни возросла с 15,9 мм до 22,2. Примерно вдвое увеличилась и толщина всех прочих бронелистов. Конечно же, 22-мм броня никак не могла считаться противоснарядной, но это был шаг в нужном направлении.

Уже первые месяцы боевых действий в Европе показали бесперспективность чисто пулеметного вооружения, что заставило американцев ускорить разработку нового легкого танка. Им стал M2A4, по сути представлявший собой M2A3, у которого вместо двух башен установили одну клепаную восьмигранную башню с шестигранной командирской башенкой. В башне размещалась 37-мм пушка M5 со спаренным пулеметом M1919A4. Кроме того, танк вооружался еще четырьмя пулеметами этой марки: одним курсовым, одним зенитным и двумя жестко закрепленными в бортовых спонсонах. Боекомплект состоял из 104 артвыстрелов и 7900 патронов. По сравнению с M2A3, несколько возросла бронезащита корпуса — до 25,4 мм и значительно башни — до 32...38 мм. Боевая масса танка достигла 10,95 т. В экипаж вхо-





Наиболее массовыми легкими танками армии США в предвоенный период были M2A2 (вверху) и M2A3 (головная машина — внизу). На обоих снимках — боевые машины во время летних маневров 1939 года

In aktion

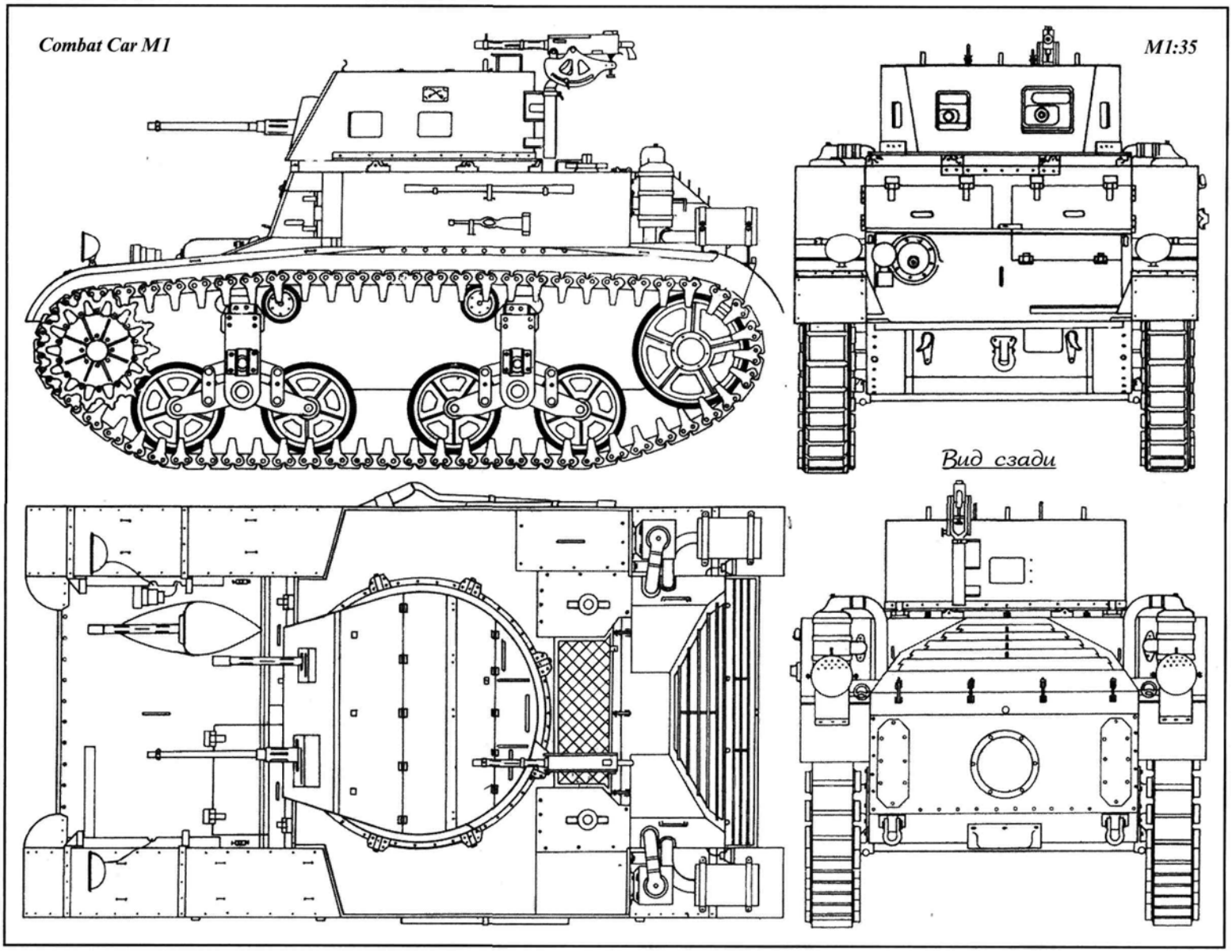



Кавалерийская боевая машина Combat Car M1. 1-й кавалерийский полк (механизированный). Форт-Нокс, 1939 год. Обращает на себя внимание трехсекционная крышка башенного люка

дило 4 человека. Конструкция корпуса существенным изменениям не подверглась. Двигатель, трансмиссия и ходовая часть остались прежними.

Первые экземпляры легкого танка M2A4 сошли со сборочной линии завода American Car and Foundry в мае 1940 года, а завершилось его производство в марте 1941-го, после выпуска 365 машин. Еще 10 единиц в апреле 1942 года изготовила фирма Baldwin Locomotive. M2A4 нес в себе черты как предвоенных американских танков (архаичными для 1940 года были, например, пять примитивных смотровых лючков по периметру башни), так и легких боевых машин периода Второй мировой войны. Не оставив заметного следа в истории танкостроения, M2A4 стал важной вехой в истории американской армии. С его появлением совпало создание танковых войск армии США — Armored Force. Это знаменательное событие произошло 10 июля 1940 года. Первым командующим был назначен бригадный генерал Адна Чаффи, а штаб-квартирой и поныне является Форт-Нокс.

Легкий танк M2A4 во время испытаний на Абердинском полигоне. Лето 1940 года



Фото из коллекции М.Барятинского

На вооружение первых формируемых танковых частей поступили легкие танки M2 всех модификаций, а также боевые машины M1. Последние модернизировались дважды, хотя и не столь существенно, как пехотные M2. Модель M1A1 получила башню более технологичной формы и усовершенствованную коробку передач, а M1A2 — новую ходовую часть, аналогичную легкому танку M2A3. Кавалерийские боевые машины находились в производстве недолго — с 1935 по 1937 год, да и выпущено их было немного, всего 114 единиц. В 1940-м Rock Island Arsenal изготовил опытный образец боевой машины M2 (M2 Combat Car). При сохранении прежней компоновки и пулеметного вооружения танк получил новую ходовую часть, обеспечивавшую меньшее удельное давление. Ленивец, больший, чем прежде, по размерам, положили на грунт, увеличив тем самым длину опорной поверхности гусениц. Кроме того, улучшили защиту кормы корпуса, отказавшись от жалюзи и направив воздухоотток через броневой карман.

Элементы конструкции боевой машины M2 и легкого танка M2A4 и были положены в основу при создании нового легкого танка, потребность в котором стала очевидной уже вскоре после начала Второй мировой войны.

В начале 1940 года Военный департамент разработал технические требования к новому танку. Первый прототип был переделан из M2A4 в арсенале Рок-Исланд. Машина получила клепаную башню, по форме аналогичную прежней, но с меньшим количеством смотровых лючков. Маск-установку M20 заменили новой — M22, с более толстой броней. И в целом бронезащита танка возросла — толщину лобовой брони корпуса довели до 45 мм, а башни — до 38 мм. Ходовую часть и форму кормовой части корпуса заимствовали у боевой машины M2. Боевая масса танка составила 12,43 т. 5 июля 1940 года новый легкий танк был стандартизирован под индексом M3 (M3 Light Tank). Однако большую известность он получил под названием «Генерал Стюарт» (General Stuart), или просто «Стюарт». Имя собственное ему присвоили англичане, получившие в 1941 —1942 годах по программе ленд-лиза большинство боевых машин этого типа. Генерал Дж. Стюарт командовал кавалерией южан во время гражданской войны в США.

M3 Stuart I

Производство танков M3 началось в марте 1941 года на заводе компании American Car and Foundry.

Корпус танка собирался из катаных броневых листов на каркасе из уголков и полос с помощью клепки, а у танков поздних выпусков — частично с помощью сварки. Внутри корпус делился на два отделения: объединенное управления и боевое и моторное. Между ними находилась перегородка, установленная непосредственно перед вентилятором. В нее были вмонтированы маслорадиаторы двигателя и трансмиссии, через которые из боевого отделения вентилятором высасывались пороховые газы. Чистый воздух для охлаждения двигателя поступал в моторное отделение через закрытое сеткой отверстие в крыше корпуса, расположенное над вентилятором. Отвод загрязненного воздуха из боевого отделения, а также выхлопных газов осуществлялся через карман между верхним и нижним кормовыми листами. По бортам корпуса, позади спонсонов, были установлены воздушные фильтры.

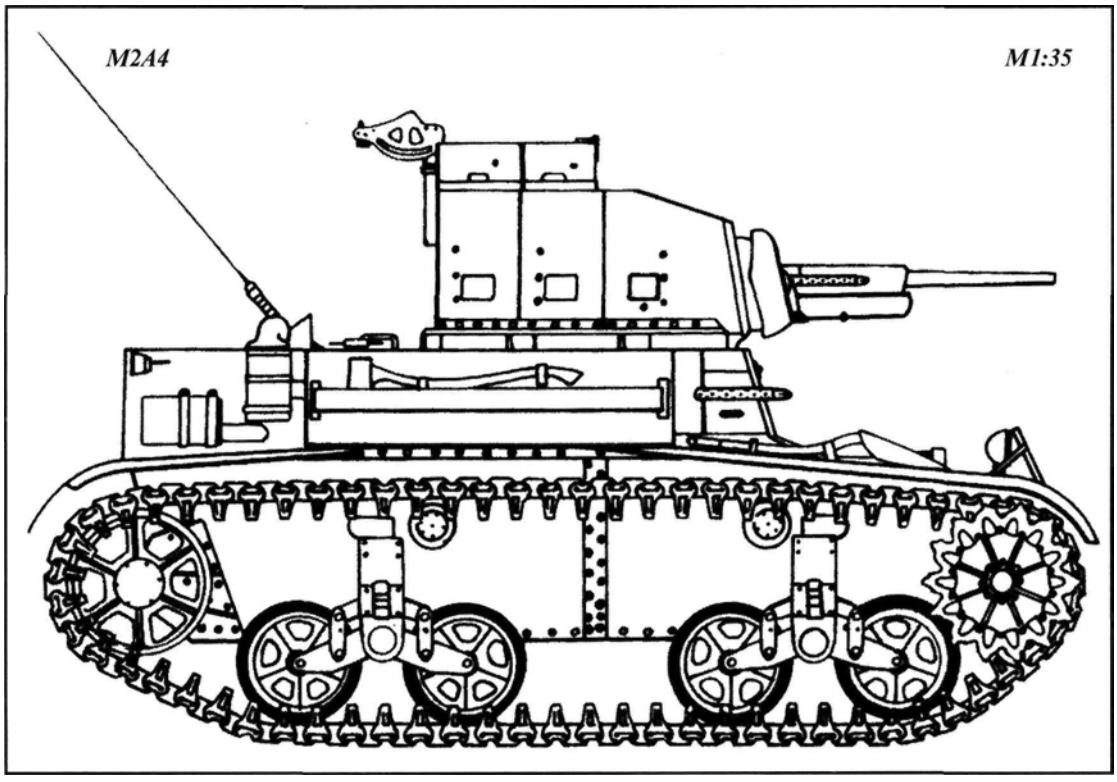

Весь передний лист подбашенной коробки занимали смотровые окна механика-водителя и его помощника, закрывавшиеся броневыми дверцами, откидывавшимися вверх. В дверцах имелись щели для наблюдения со стеклами триплекс. Смотровое окно механика-водителя стыковалось с прямоугольным люком в верхнем





Легкий танк М3. На виде спереди видны открытые крышки смотровых лючков в стенках башни

лобовом листе корпуса. Его крышка откидывалась вперед и вниз, что позволяло осуществлять посадку в танк.

На первых 100 машинах устанавливалась клепаная восьмигранная башня, носившая индекс D37812. Она имела шестигранную командирскую башенку, две стенки которой являлись продолжением стенок башни. На каждой грани командирской башенки находилась смотровая щель со стеклоблоком. В стенках башни было три таких щели. Под каждой из них располагался лючок для стрельбы из личного оружия. С апреля 1941 года клепаные башни заменили восьмигранными сварными типа D38976, а с октября — сварными D39273, так называемой «подковообразной» формы. Их боковые стенки состояли из одного гнутого бронелиста. С октября ввели и новую командирскую башенку в форме «остроконечного» эллипса, закрываемую двухстворчатой крышкой, вместо прежней одностворчатой. На этих же машинах смотровые щели механика-водителя и его помощника стали прикрываться дополнительной бронезащитой. Корпус и башня танка изнутри были облицованы изоляционным материалом Celotex толщиной 12 мм, который, в свою очередь, закрывался стальными листами толщиной 0,8 мм.

Довольно комфортабельно оборудовались лишь места механика-водителя и его помощника, по совместительству выполнявшего обязанности стрелка из курсового пулемета. Их сиденья имели спинки, регулировались по высоте и даже оснащались ремнями безопасности! Поскольку у башни М3 не было вращающегося полика, наводчик и заряжающий (он же командир танка) обходились без сидений. В походе они размещались на ящиках с боекомплектом 37-мм снарядов, крышки которых имели мягкие подушки, а в бою обслуживали орудие стоя.

Несмотря на сравнительно небольшие размеры, машина несла довольно мощное вооружение. В башне в маск-установке М22 была установлена 37-мм пушка М6 (на машинах ранних выпусков — М5) и спаренный с ней 7,62-мм пулемет Browning M1919A4. Длина ствола орудия составляла 53,5 калибра, начальная скорость бронебойного снаряда — 884 м/с. На дистанции 500 ярдов (457 м) бронебойный снаряд пробивал гомогенную броню толщиной 53 мм, расположенную под углом 30° к вертикали, на дистанции 1000 ярдов (914 м) — 46 мм и на дистанции 1500 ярдов (1372 м) — 40 мм. Вертикальное наведение осуществлялось вручную с помощью секторного механизма в диапазоне от — 10° до +20°. Грубое горизонтальное наведение производилось также вручную, причем маховик находился у места заряжающего. После поворота башни в необходимом направлении точно навести орудие в цель мог наводчик с помощью плечевого упора в диапазоне до

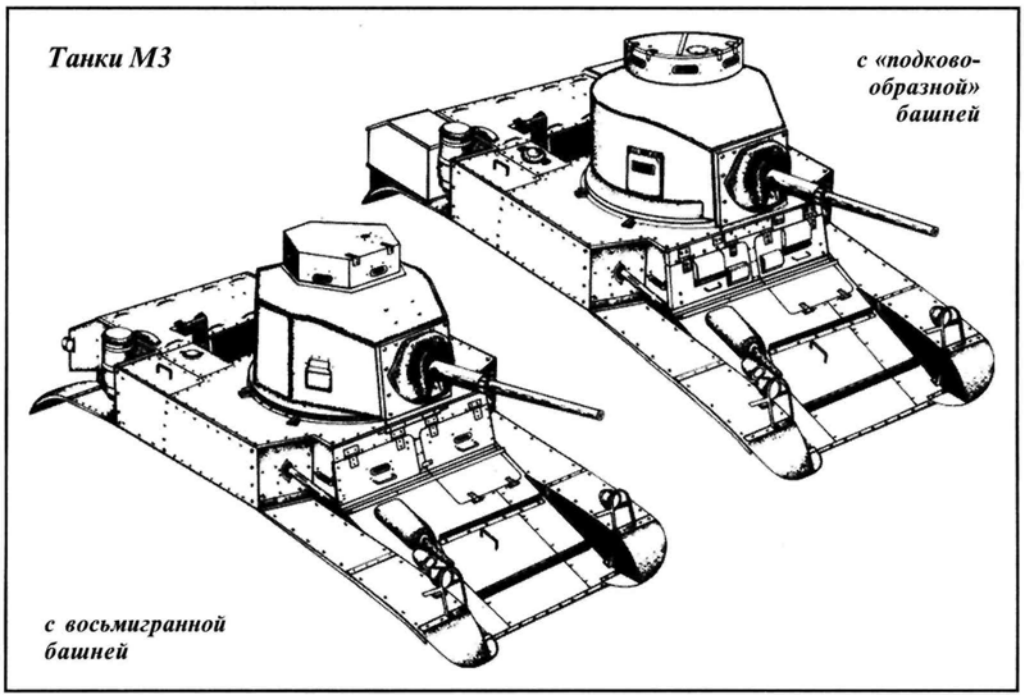

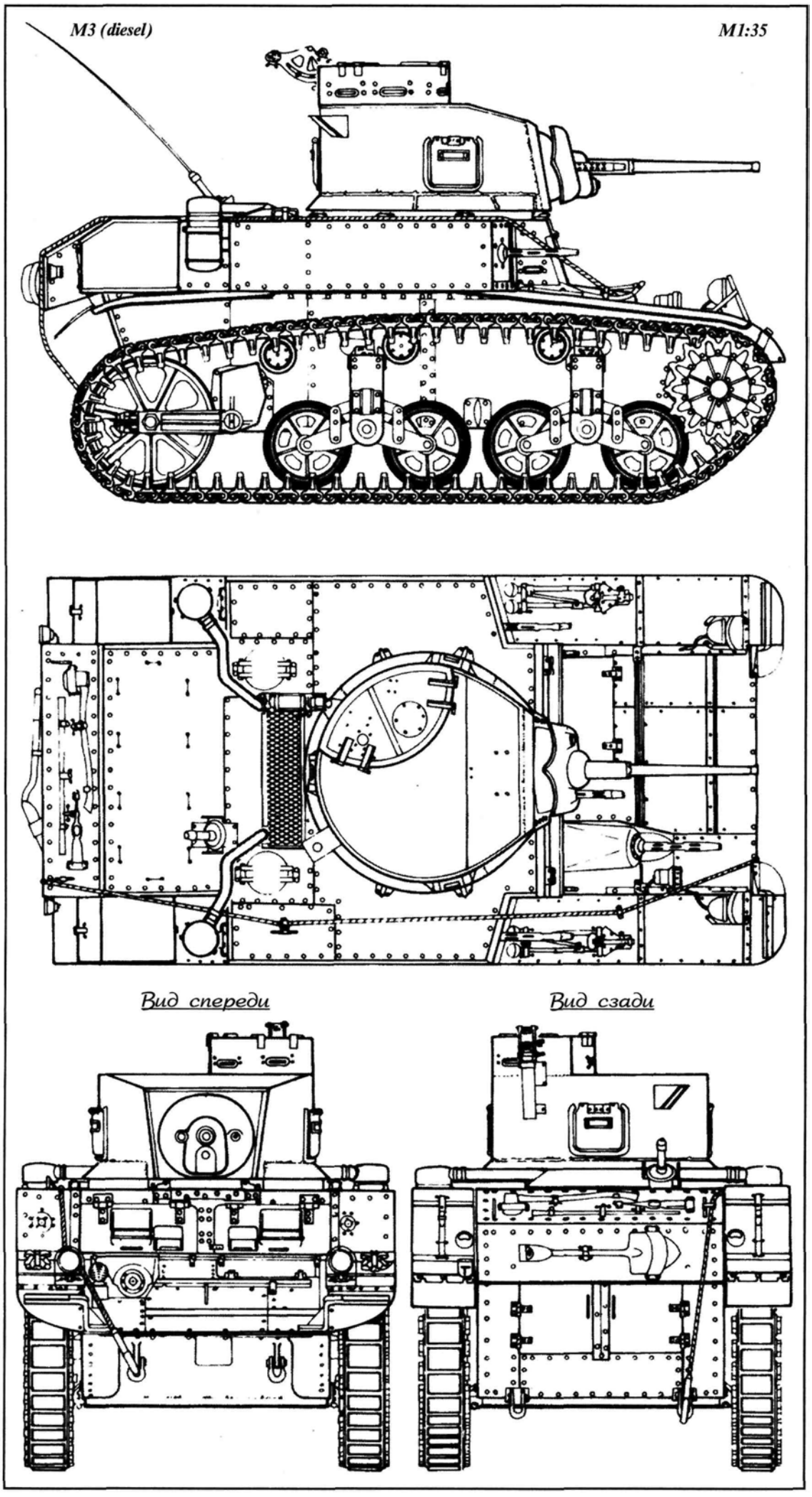

10° на сторону. Прицел — телескопический M5A1.

Еще один 7,62-мм пулемет был смонтирован в шаровой установке верхнего лобового листа корпуса. Огонь из него вел помощник механика-водителя. Еще два «браунинга» располагались в бортовых спонсонах. Шаровые установки этих пулеметов и их станки допускали незначительную ручную регулировку в вертикальной и горизонтальной плоскостях. Спуск пулеметов осуществлялся с места механика-водителя с помощью тросов в боуденовской оболочке, наведение — поворотом корпуса танка. Наконец, пятый пулемет Browning M1919A4, предназначенный для стрельбы по воздушным целям, был смонтирован на специальном кронштейне M20, закрепленном на борту башни за командирской башенкой.

Боекомплект состоял из 103 артвыстрелов и 8270 патронов к пулеметам.

В качестве вспомогательного вооружения экипажа в танке укладывался пистолет-пулемет M1 Thompson калибра 11,43 мм с боекомплектом в 500 патронов и 12 ручных гранат.

Характеристики 37-мм снарядов

Марка	M51	M74	M63	M2
Тип*	ББиБН	БТ	ОФ	картечь**
Масса снаряда, кг	0,87	0,87	0,73	0,88
Начальная скорость, м/с	884	884	793	762
Дальность выстрела, м	11 750	7973	8687	182

***ББиБН — бронебойный с бронебойным и баллистическим наконечниками;**
БТ — бронебойно-трассирующий;
ОФ — осколочно-фугасный;
**** заряд состоял из 122 стальных шариков.**

На танке устанавливался 7-цилиндровый звездообразный карбюраторный авиационный двигатель воздушного охлаждения Continental W670-9A мощностью 250 л.с. при 2400 об/мин. Рабочий объем двигателя 9832 см^3. Диаметр цилиндра 130,2 мм. Ход поршня 117,5 мм. Степень сжатия 6,1. Масса двигателя 325,6 кг.

В качестве топлива использовался авиационный бензин с октановым числом не ниже 92. В случае крайней необходимости мог использоваться и другой бензин, но с октановым числом не ниже 82.

В танке имелись два бака для горючего емкостью 102 л каждый,

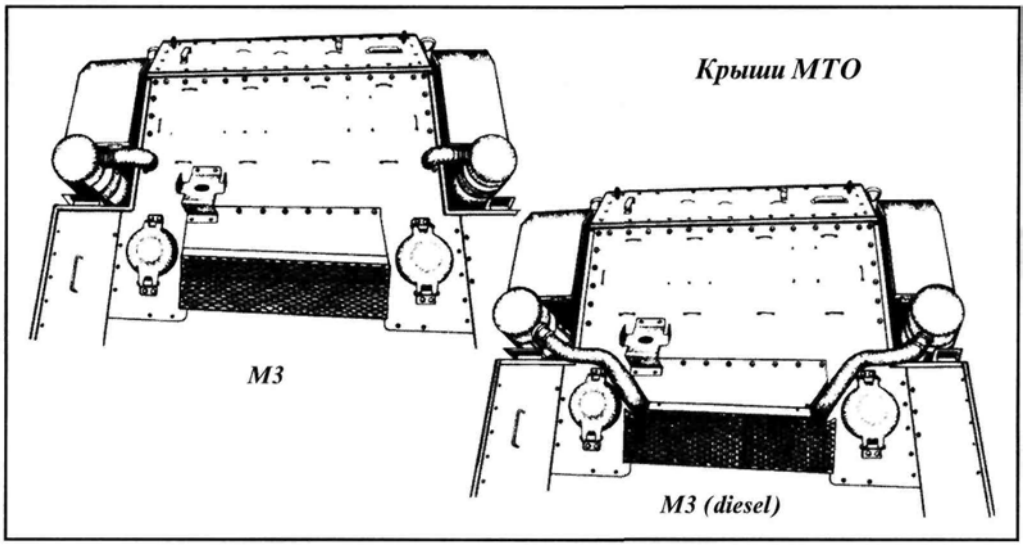

размещавшиеся по обеим сторонам двигателя. Подача топлива — принудительная, топливный насос «Ивенс» B91146 или B9151. Карбюратор — Bendix-Stromberg NA-R6B.

Система смазки — циркуляционная, под давлением, с «сухим» картером.

Система охлаждения — воздушная, при помощи 12-лопастного вентилятора, представлявшего собой цельную алюминиевую отливку, закрепленную на маховике, насаженном на шлицованный конец коленчатого вала, обращенный к передней части танка.

Для очистки воздуха, поступавшего в цилиндры двигателя, служили два воздухоочистителя масляного типа Handy Perfection модели T-8. Они не требовали особого ухода, за исключением периодической замены масла, производившейся после 25 ч нормальной работы двигателя или после 8 ч работы в сильно запыленной атмосфере.

Пуск двигателя осуществлялся электростартером инерционного типа. Система зажигания — двойная, обеспечивалась двумя магнето типа Scintilla модели MN 7DFA или VMN 7DFA, которые имели автоматическое опережение зажигания и полную радиоэкранировку.

В конце 1941 — начале 1942 года в связи с нехваткой стандартных бензиновых авиамоторов Continental часть танков выпустили с 9-цилиндровым звездообразным дизельным двигателем воздушного охлаждения Guiberson T-1020-4 мощностью 265 л.с. при 2250 об/мин. Масса двигателя составляла 328,9 кг. По своей конструкции и способу установки в танке он был в значительной степени аналогичен двигателю Continental, за исключением узлов, характерных только для дизеля. Внешне танки, оснащенные дизелем, можно было опознать по воздухоочистителям фирмы «Вортекс», присоединявшихся к воздуховсасывающим патрубкам двигателя более длинными, чем у карбюраторного мотора, гибкими трубопроводами. Эти машины обычно обозначались M3(diesel) и широкого распространения в американской армии не получили. Англичане присвоили им название Stuart II.

В конце 1941 года танки стали оборудовать двумя цилиндрическими наружными топливными баками емкостью 102 л каждый, соединенными с системой питания двигателя. После выработки топлива наружные баки могли сбрасываться без выхода экипажа из танка. Применение наружных баков позволило вдвое увеличить запас хода. Не лишним будет отметить, что дополнительными баками оснащались только машины с карбюраторными двигателями.

Многодисковый главный фрикцион сухого трения был размещен внутри маховика. Крутящий момент от главного фрикциона передавался к коробке передач с помощью карданного вала, заключенного в кожух, на котором, как и на зарядных ящиках, крепилась мягкая подушка для сидения.

Коробка передач — синхронизированная пятискоростная (5+1) со встроенным дифференциалом. Последний, кроме передачи вращения к ведущим колесам танка, служил также для притормаживания либо одной, либо другой полуоси. Этот процесс осуществлялся механиком-водителем при помощи двух рычагов, которыми производилось затягивание тормозных лент на барабанах дифференциала. В результате скорость вращения левой или правой полуоси уменьшалась, что приводило к повороту машины. Наименьший радиус поворота составлял 6,3 м. Поворот на месте был невозможен.

Последними элементами трансмиссии являлись простые однорядные несоосные бортовые передачи с неразгруженным ведомым валом. К последнему болтами крепилась ступица ведущего колеса, имевшего два съемных зубчатых венца с 14 зубьями каждый.

Ходовая часть танка включала в себя четыре одинарных обрезиненных опорных катка на борт, сблокированных попарно в две балансирные тележки, подвешенные на двух вертикальных буферных пружинах; три обрезиненных поддерживающих катка; необрезиненное направляющее колесо, также подвешен-



In aktion

Легкий танк M3 раннего выпуска с клепаной восьмигранной башней. Пулеметы в спонсонах не установлены. Март 1942 года. Судя по эмблеме на башне, машина принадлежит одному из кавалерийских полков армии США

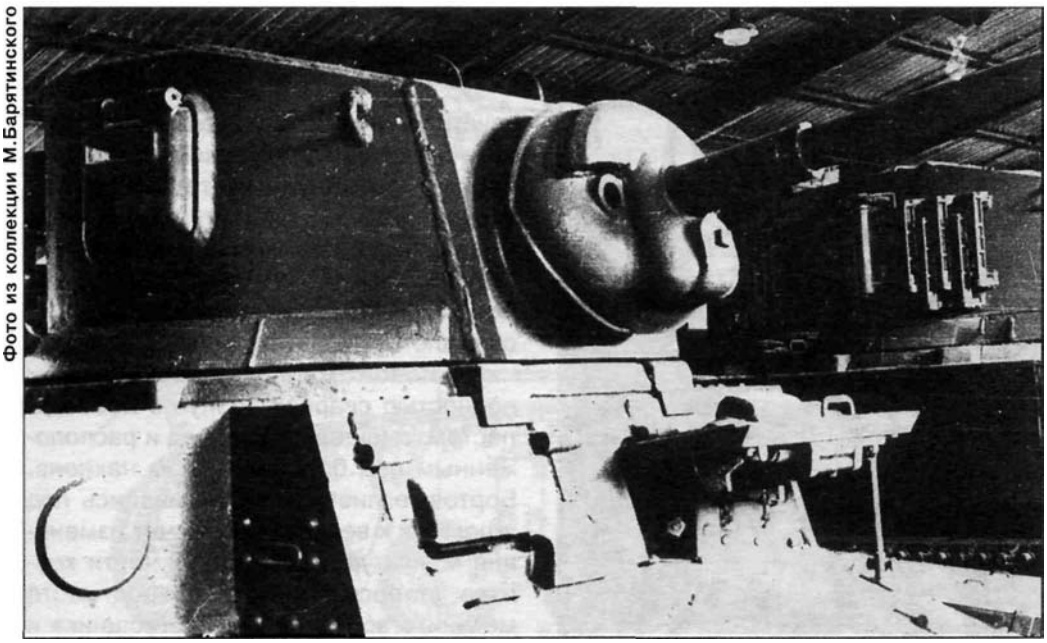

Фото из коллекции М.Барятинского

Сварная башня танка М3А1. Хорошо видна бронировка маск-установки М23

ное на буферной пружине и снабженное натяжным механизмом винтового типа. На танках М3 использовались двухгребневые гусеницы Т16Е1 или Т16Е2 цевочного зацепления с 66 обрезиненными траками каждая. Ширина трака — 194 мм, шаг трака — 140 мм. Для улучшения проходимости при плохом сцеплении гусениц с грунтом в возимый комплект снаряжения танка входили 34 съемных шпоры-грунтозацепа.

На всех танках устанавливалась радиостанция SCR245.

С марта 1941 по август 1942 года было выпущено 5811 машин М3, из них 1285 с дизелем.

M3A1 (Stuart III)

В апреле 1942 года началось производство «стюартов» модификации М3А1. Основные изменения затронули конструкцию башни. Внешне она представляла собой «подковообразную» башню М3, но без командирской башенки. Для посадки членов экипажа служили два треугольных люка в крыше башни. В распоряжении наводчика и заряжающего имелись перископические приборы наблюдения. Вращение башни осуществлялось с помощью гидропривода, в отличие от М3, снабжавшегося только ручным приводом. Возросшая скорость поворота башни потребовала внесения изменений в ее конструкцию. В частности, она получила полик, а рабочие места располагавшихся здесь членов экипажа оборудовали сиденьями.

В маск-установке М23 была смонтирована 37-мм пушка М6, стабилизированная в вертикальной плоскости, что позволяло значительно повысить точность огня с ходу. Правда, для этого требовалась длительная подготовка наводчиков, что в реальных условиях было трудноосуществи-

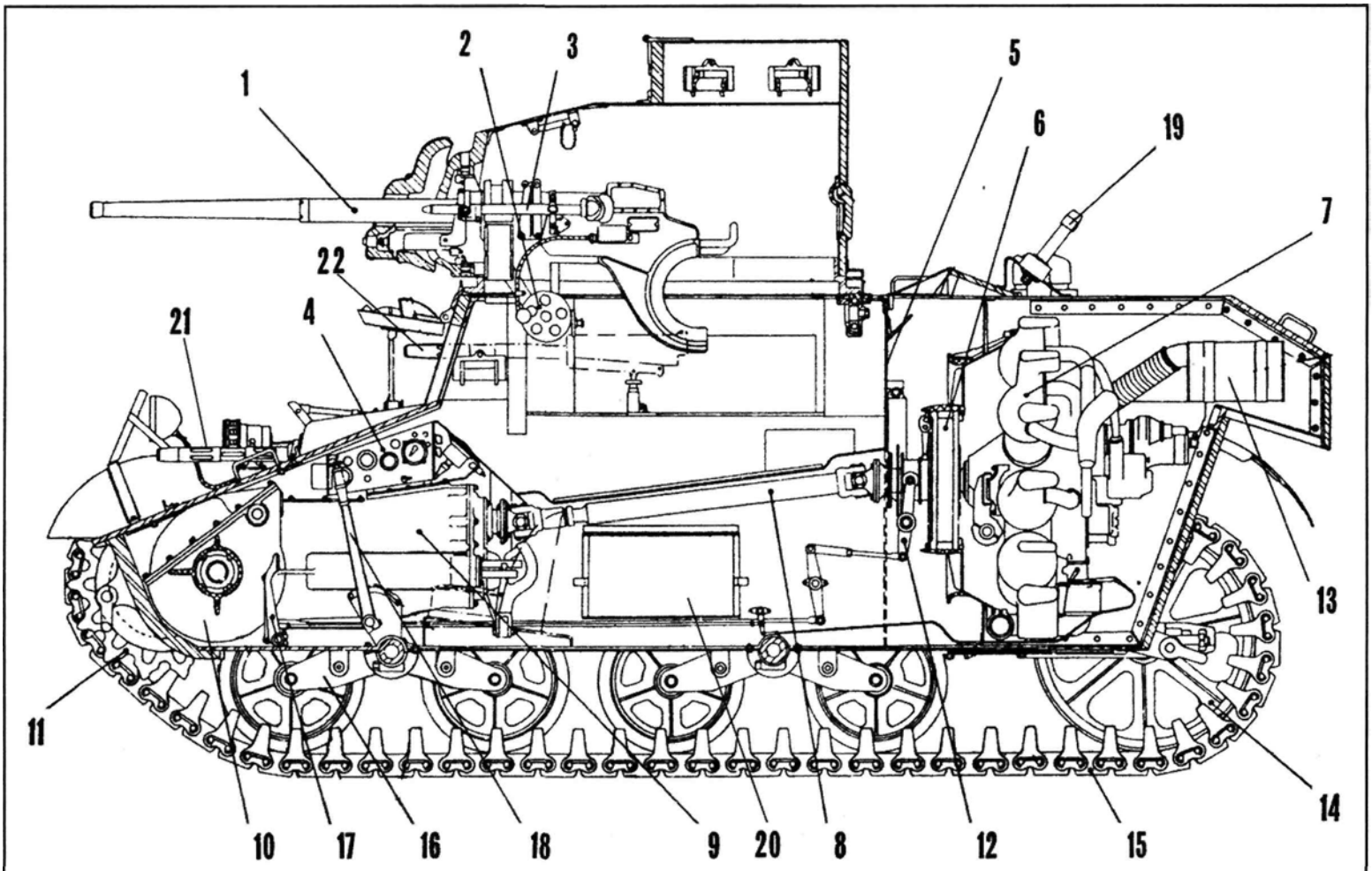

Компоновка легкого танка М3:
1 — 37-мм пушка М6; 2 — подъемный механизм; 3 — телескопический прицел; 4 — приборный щиток водителя; 5 — моторная перегородка; 6 — главное сцепление; 7 — двигатель; 8 — карданный вал; 9 — коробка передач; 10 — дифференциал; 11 — ведущее колесо; 12 — хомут выключения сцепления; 13 — глушитель; 14 — направляющее колесо; 15 — гусеница; 16 — балансир подвески; 17 — педаль сцепления; 18 — рычаг тормоза; 19 — узел крепления антенны; 20 — ящик с 37-мм выстрелами; 21 — курсовой пулемет; 22 — пулемет в спонсоне



Танк M3A1 (diesel). 1-й танковый батальон морской пехоты, остров Гуадалка-нал, 1942 год

мо. Неподвижные пулеметы M1919A4 в спонсонах были сняты. На их месте разместили дополнительную боеукладку. В результате боекомплект танка составил 116 артвыстрелов и 6400 патронов.

С апреля по август 1942 года производство M3A1 велось параллельно с M3. Изменения вносились постепенно, поэтому на некоторых M3 поздних выпусков встречались сварные корпуса и новые башни, но без полика и гидропривода поворота (эти машины получили название Stuart Hybrid). На части M3A1 ранних выпусков можно было увидеть пулеметы в спонсонах (на промежуточных машинах их амбразуры заваривали круглыми заглушками) и клепаные корпуса. Всего до февраля 1943 года выпустили 4621 танк M3A1, из них — 211 с дизелем Guiberson T-1020-4 (английское обозначение — Stuart IV). Следует отметить, что танки M3A1 со сварными корпусами должны были получить обозначение M3A2, но в действительности оно никогда не применялось.

M3A3 (Stuart V)

В апреле 1942 года военные выдали техзадание на разработку улучшенной версии танка M3A1. Одним из главных его недостатков был высокий и короткий корпус, остававшийся практически неизменным с 1935 года. Архаичность этой конструкции давно стала очевидной. Теснота в боевом отделении была неимоверной — механик-водитель и его помощник размещались чуть ли не в ногах у наводчика и заряжающего. Кроме того, весь лобовой лист корпуса занимали откидные крышки люков, что существенно снижало снарядостойкость.

На новой модификации внедрили полностью сварной корпус с лобовым листом, смещенным вперед и расположенным под большим углом наклона. Бортовые листы устанавливались под углом 20° к вертикали. За счет изменения конфигурации лобовой части корпуса удалось сместить вперед места механика-водителя и его помощника и оборудовать для них в крыше корпуса два люка-лаза. Наблюдение за местностью они могли вести с помощью двух перископов, установленных в крышках люков. Бортовые спонсоны ликвидировали, лобовой лист стыковался с бортовыми наклонными скулами. В обитаемом отделении танка стало значительно просторнее. Кроме того, помощник механика-водителя перестал обслуживать рацию, за ним сохранились лишь функции пулеметчика. Рацию же перенесли в башню, а ответственным за поддержание внешней связи стал командир машины.

Увеличилась в объеме и башня — в ней была предусмотрена кормовая ниша, в которой размещалась радиостанция. Два



Легкий танк M3A3 на Абердинском полигоне. 1942 год

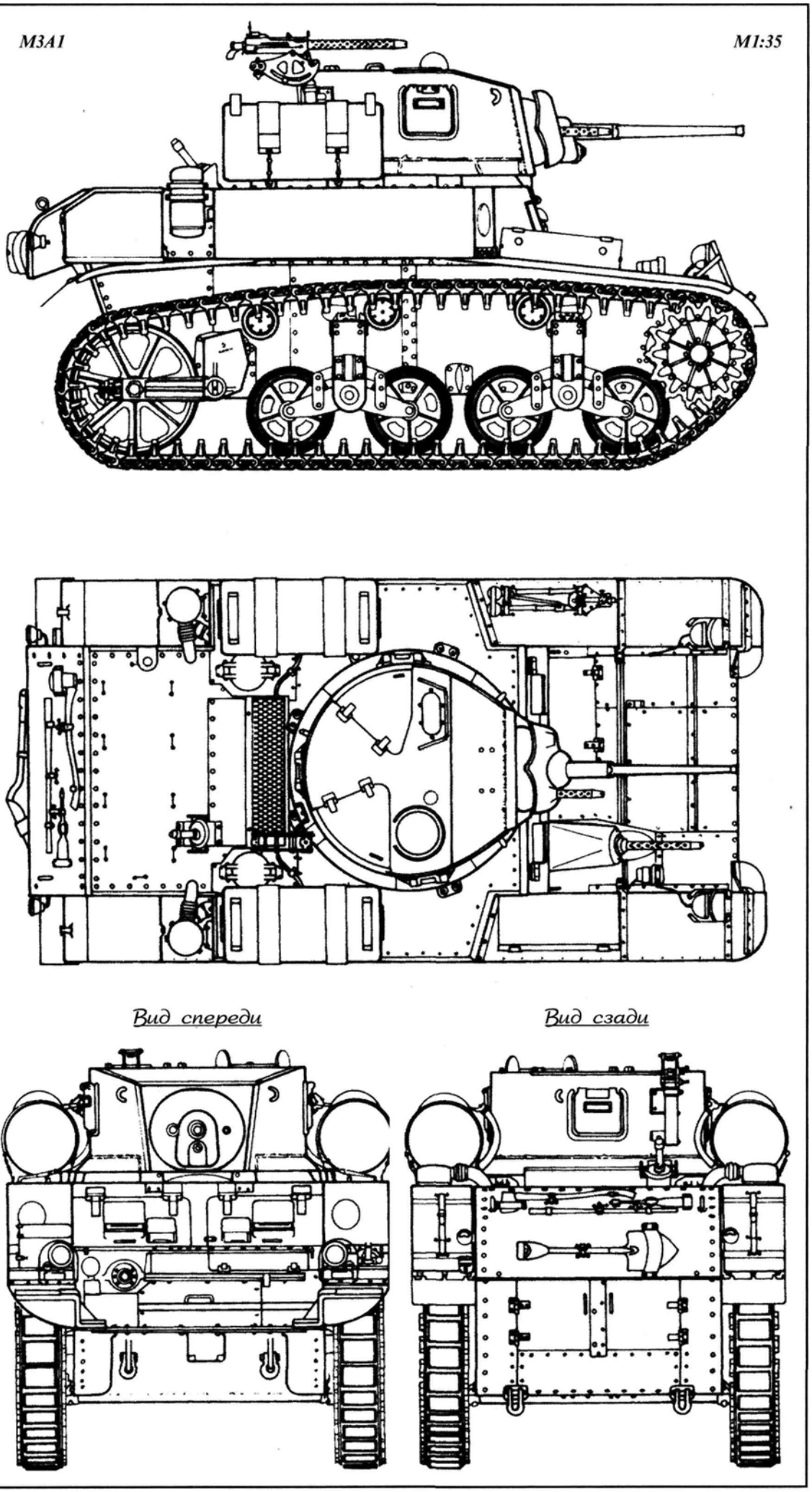

люка, больших, чем прежде, размеров, облегчали посадку экипажа в танк. Для пушки и спаренного пулемета применялась новая литая маск-установка М44. Кронштейн зенитного пулемета сместили вперед, и теперь он располагался посередине правого борта башни. Защищенность обоих бортов повысили за счет размещения на них шпор-грунтозацепов для гусениц. Вместе с тем, отказались от гидропривода поворота башни, вернув ручной механизм. Однако теперь он стал дублированным — маховики поворота башни имелись и у наводчика, и у командира.

За счет увеличившегося забронированного объема боекомплект танка довели до 174 артвыстрелов и 7500 патронов.

Поскольку предполагалось, что большинство М3А3 будут отправлены в Северную Африку, их оборудовали противопылевыми крыльями британского образца.

Масса танка, по сравнению с М3А1, возросла на 2 т. Из-за этого пришлось изменить передаточное отношение коробки передач с 2,41:1 на 2,57:1. В остальном двигатель, трансмиссия и ходовая часть остались такими же, как у М3 и М3А1.

Производство М3А3 фирмой American Car and Foundry формально началось в сентябре 1942-го. Но до конца года здесь собрали только несколько машин. К массовому выпуску приступили лишь в январе 1943 года, а завершили его в сентябре. За это время заводские цехи покинули 3427 танков М3А3. Причем изготавливался только вариант с бензиновым мотором.

В армию США поступило сравнительно небольшое количество танков М3А3, и использовались они в основном в учебных целях. Уже в апреле 1943-го этот танк был признан «ограниченно стандартным» (limited standard) и производился в основном для экспорта в рамках программы ленд-лиза, прежде всего, в Великобританию, где получил обозначение Stuart V.

M5 (Stuart VI)

После вступления США во Вторую мировую войну в про-

изводство вооружения и боевой техники включились фирмы, ранее в этом процессе не участвовавшие. Причем многие из них с довольно оригинальными проектами и разработками. Так, фирма Cadillac — подразделение концерна General Motors — предложила вариант установки в легком танке M3 двух V-образных 8-цилиндровых автомобильных двигателей Cadillac вместо штатного звездообразного авиамотора Continental. Предусматривалось и использование новой автомобильной автоматической коробки передач Cadillac Hydra-Matic.

Первоначальная реакция департамента вооружений на эту инициативу была негативной. Тогда в октябре 1941 года на свой страх и риск фирма переоборудовала серийный M3 (эта машина получила обозначение M3E2) и отправила его в 800-км пробег со своего завода в Детройте до Абердинского полигона в штате Мэриленд. В результате танк был принят на вооружение под обозначением M4 (M4 Light Tank). Впрочем, этот индекс просуществовал недолго, да и танк серийно не производился.

В серию пошла совсем другая машина, со сварным корпусом, разработанным в соответствии с требованиями департамента вооружений. Полностью изменилась носовая часть, получившая сплошной наклонный лобовой лист (в отличие от M3A3 — без скул), с шаровой установкой курсового пулемета. Бортовые листы корпуса располагались вертикально. Башня и ходовая часть остались такими же, как у M3A1.

Основные изменения затронули двигатель и трансмиссию. На танке под некоторым углом к его оси были установлены два 8-цилиндровых V-образных карбюраторных двигателя жидкостного охлаждения Cadillac V-8 серии 42. Общая мощность силового блока составляла 220 л.с. при 4000 об/мин.

Крутящий момент от двигателей передавался через гидромуфты, автоматические коробки передач с гидравлическим управлением и карданные валы к двухступенчатому планетарному редуктору (демультипликатору), в котором соединялись потоки мощности от обоих двигателей. Далее крутящий момент через механизм поворота, которым служил двойной дифференциал, передавался на бортовые передачи.

Поскольку двигатели Cadillac занимали больший объем, чем Continental, высоту моторного отделения увеличили.

Новый танк получил индекс M5 (обо-

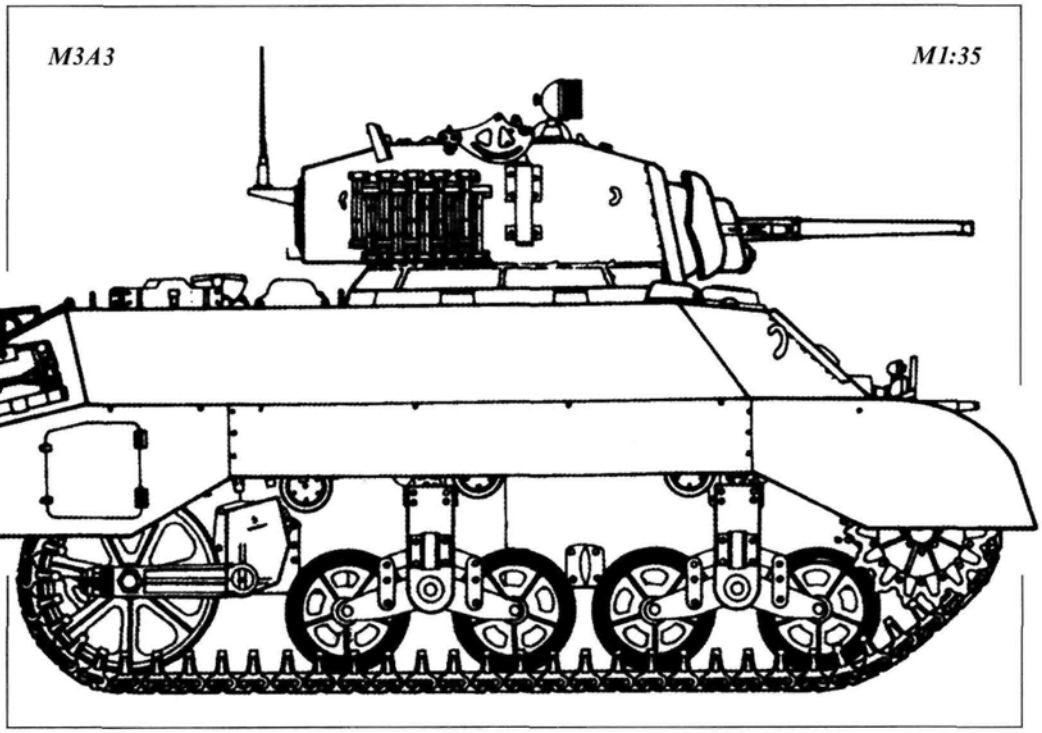



Легкий танк M5 во время испытаний в Великобритании. Март 1943 года

In aktion

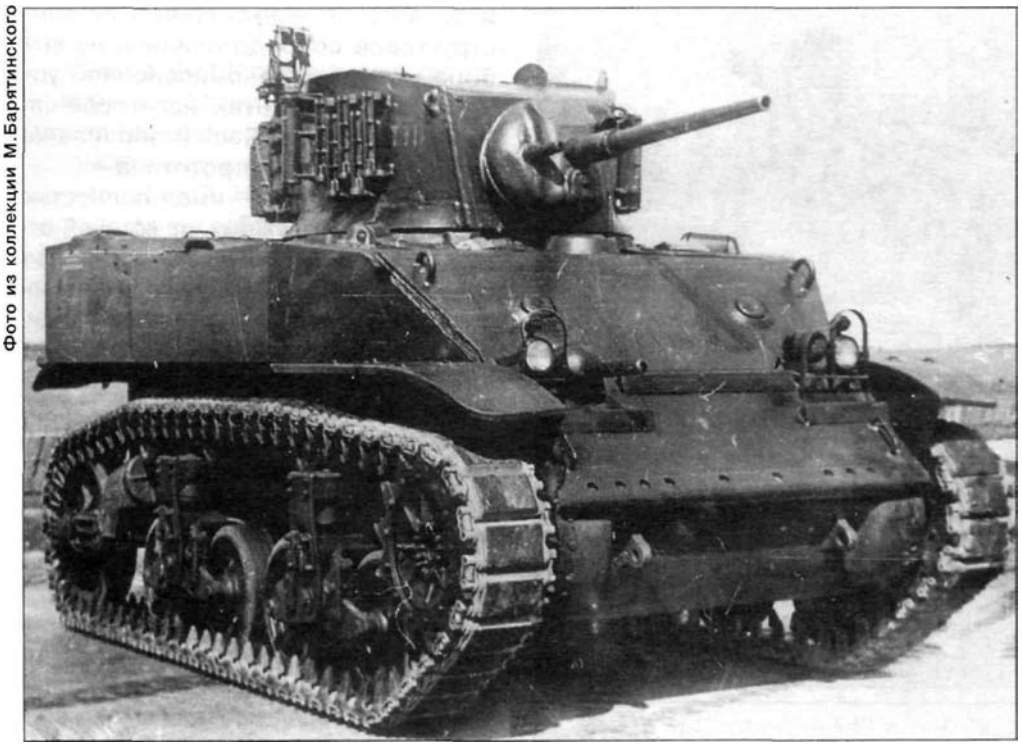

Фото из коллекции М.Барятинского

Легкий танк M5A 1 раннего выпуска. НИБТПолигон, Кубинка, 1946 год

значение М4 решили не задействовать, чтобы не было путаницы со средним танком М4*). Первая серийная машина покинула цехи завода в Детройте в конце марта 1942 года. В июле к производству танка присоединились завод фирмы Cadillac в Калифорнии и концерн Massey Harris в штате Висконсин, специализировавшийся ранее на производстве тягачей. До декабря 1942 года было изготовлено 2074 танка М5.

*Стремление американцев избежать путаницы весьма похвально, тем более, что в системе обозначений вооружения и боевой техники она была такая, что порой непонятно, как в ней разбирались сами американские военные. Каждый стандартизированный образец получал индекс М и порядковый номер. Причем для каждого типа или класса вооружения использовались свои порядковые номера, начиная с единицы. Поэтому обозначение М3 или М3А1, например, имели легкий танк, средний танк, разведывательный бронетранспортер, полугусеничный бронетранспортер, 75-мм танковая пушка, 90-мм танковая пушка, 75-мм гаубица, 37-мм противотанковая пушка, 11,43-мм пистолет-пулемет - и так почти до бесконечности.

M5A1 (Stuart VI)

В ноябре 1942 года на М5 установили башню от М3А3 и получили последнюю модификацию этого семейства легких танков. В отличие от М5, на этой модели фальшборты входили уже в стандартную комплектацию. В днище корпуса появился запасной люк, а в башне — дополнительный прибор наблюдения. Командир танка получил в свое распоряжение второй механизм поворота, а также возможность управлять вращением башни независимо от наводчика. Характерной деталью М5А1 поздних выпусков стали броневое прикрытие зенитно-пулеметной установки и объемистый ящик для снаряжения на корме корпуса. Кроме того, в ходовой части стали применяться штампованные опорные катки.

М5А1 производились фирмами Cadillac и American Car and Foundry (последняя с сентября 1943 года); к июню 1944 года было выпущено 6810 танков. В итоге модификация М5А1 стала самой массовой.

M7

Уже на момент создания легкого танка М3 американские военные сознавали, что эта машина, базировавшаяся на конструкциях середины 1930-х годов, имела крайне ограниченные возможности по модернизации. Поэтому уже в конце 1940 года, когда полным ходом шла подготовка к серийному производству М3, в США начались проектные работы над новым легким танком. В январе 1941-го Военный департамент выдвинул тактико-технические требования к этой машине: масса около 14 т, 37-мм пушка и бронезащита до 38 мм. Эти параметры мало чем отличались от таковых у М3,



Фото Я.Магнуского

M5A1 позднего выпуска (с крыльями и штампованными опорными катками)

Фото Я.Магнуского







и поначалу все эксперименты конструкторов сосредоточились на выборе моторно-трансмиссионной установки и вариантах изготовления корпуса и башни. Rock Island Arsenal изготовил четыре прототипа.

Первый — T7E1 —имел полностью клепаную конструкцию, от которой отказались уже на следующем опытном образце. Танк T7E2 получил литые корпус и башню; на нем установили 9-цилиндровый звездообразный двигатель Wright R-975 мощностью 340 л.с. Корпус и башня T7E3 выполнялись сварными, а силовая установка состояла из двух дизельных двигателей Hercules. Наконец, T7E4 оснащался автоматической трансмиссией фирмы Hydra-Matic и двумя бензиновыми моторами Cadillac. В декабре 1941 года после всесторонних сравнительных испытаний прототипов было решено остановиться на варианте T7E2. Правда, к этому времени военные откорректировали свои требования к вооружению — теперь танк должен был вооружаться английской 6-фунтовой (57-мм) пушкой.

Вступление США во Вторую мировую войну и первый, даже ограниченный боевой опыт вызвал новые коррективы: установку 75-мм пушки и увеличение толщины брони до 63 мм. Боевая масса изготовленного по этим требованиям танка достигла 25 т. В результате его переклассифицировали из легкого в средний и стандартизировали под названием Medium Tank M7.

В августе 1942 года компания Harvester Co. получила заказ на 3000 танков M7. Однако к этому времени у военных возникли большие сомнения в целесообразности предпринимаемого шага. Дело в том, что начиная с февраля 1942-го сразу на 10 заводах США развертывалось массовое производство среднего танка M4 «Шерман», перед которым средний, а скорее, «полусредний» M7, не имел никаких преимуществ. Кроме того, добавились и технические проблемы — испытания в Форт-Ноксе выявили недостаточную мощность силовой установки, отрицательно сказывавшуюся на динамических характеристиках танка. Предложение же установить на M7 двигатель Ford GAA мощностью 500 л.с. влекло за собой значительные изменения в конструкции корпуса, да и не имело большого смысла. Еще один средний танк американской армии был не нужен, заказ аннулировали, все работы по M7 прекратили.

Средний танк M7 в экспозиции музея на Абердинском полигоне в США

M8

В конце 1941 года командование танковых войск сформулировало техтребования к самоходной 75-мм гаубице для огневого сопровождения механизированных частей. Надо сказать, что несколько ранее работы в этом направлении уже начали проводить артиллеристы — в 1939 — 1940 годах на шасси боевой машины M1 была изготовлена самоходная гаубица (Howitzer Motor Carriage) T3. В качестве основного вооружения самоходки использовалась качающаяся часть легкой полевой гаубицы M1A1. Ее установили в лобовом листе подбашенной коробки; на крыше последней, ближе к левому борту, смонтировали башенку с 7,62-мм пулеметом Browning. В целом по компоновке T3 напоминала средний танк M3. Но танкистов эта машина никак не устраивала — им нужна была самоходка на шасси серийного танка «Стюарт».

Ею стала САУ T18, конструктивно почти аналогичная T3. Она не имела пулеметной башенки, а 75-мм пушка устанавливалась в спонсоне правого борта, что допускало ограниченное наведение по горизонту. К маю 1942 года фирма Firestone Tire and Rubber Company изготовила два опытных образца, испытания которых закончились неудачно. Окончательно от этого проекта отказались после установки 75-мм гаубицы M1A1 на полугусеничный бронетранспортер M3, который оказался более подходящей базой для этого орудия.

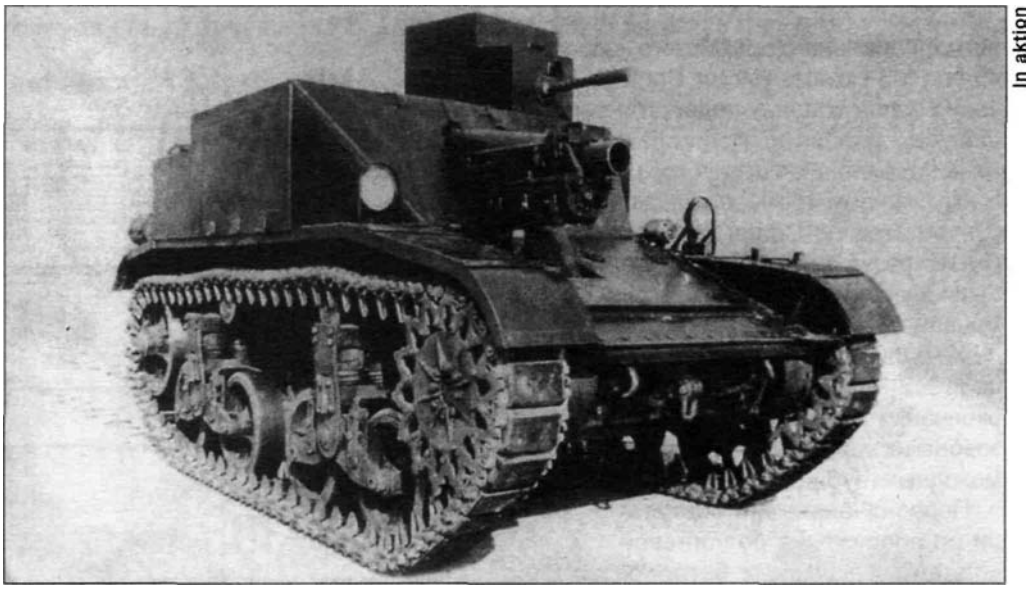

In aktion

75-мм самоходная гаубица T3

Следующие образцы 75-мм самоходок создавались уже на базе легкого танка M5. В начале 1942 года изготовили два прототипа — T41 и T47. Первый представлял собой 75-мм гаубицу, установленную в открытом сверху корпусе M5. На втором 75-мм гаубица M2 была смонтирована во вращающейся башне. Последняя не имела крыши и по размерам превосходила танковую, что потребовало увеличения диаметра башенного погона на 203 мм. Орудие размещалось в маскустановке M34, заимствованной от танка «Шерман». Из-за больших размеров башни люки механика-водителя и его помощника перенесли с крыши корпуса на наклонный лобовой лист, ликвидировав при этом установку курсового пулемета. В башне размещались наводчик и заряжающий. В кормовой ее части на турели был установлен 12,7-мм пулемет Browning M2HB. Боекомплект САУ состоял из 46 артвыстрелов раздельного заряжания с осколочно-фугасными, кумулятивными и дымовыми снарядами. Угол вертикального наведения гаубицы M2— от — 20° до +40°. Дальность выстрела— 8687 м. Боевая масса машины составляла 15,694 т. Силовая установка, трансмиссия и ходовая часть были взяты от танка M5 без каких-либо изменений. Максимальная скорость достигала 58 км/ч, запас хода — 161 км. Испытания T47 прошли в начале 1942



Фото из коллекции М.Барятинского

Серийная самоходная гаубица M8 во время испытаний на полигоне в Форт-Ноксе. Весна 1942 года

года. После стандартизации и присвоения официального армейского названия 75 mm M8 Howitzer Motor Carriage в течение весны машину подвергли новому циклу испытаний на полигонах в Абердине (Мэриленд), Форт-Ноксе (Кентукки) и «Пустынном тренировочном центре» (Desert Training Center) в Калифорнии. По их результатам в конструкцию M8 были внесены лишь незначительные изменения. Серийное производство началось на фирме Cadillac в сентябре 1942 года. К моменту его окончания в январе 1944-го из заводских ворот вышли 1778 самоходных гаубиц.

Первоначально M8 поступали на вооружение рот огневой поддержки танковых батальонов армии США. Однако в конце 1943 года эти подразделения стали вооружаться танками «Шерман» со 105-мм гаубицами. САУ M8 сохранились в бронекавалерийских разведывательных эскадронах. В штате такого эскадрона, входившего в состав танковой дивизии, имелось восемь таких машин, в штате отдельного эскадрона — шесть. В ходе боевых действий в Северо-Западной Европе каждый армейский корпус американской армии включал в себя бронекавалерийскую разведывательную группу из нескольких эскадронов. На Тихоокеанском ТВД самоходные гаубицы M8 воевали в составе рот полковых орудий в пехотных полках, а также в штабных ротах большинства легких танковых батальонов.

Помимо армии США САУ M8 находились только во французской армии. По программе ленд-лиза войскам Де Голля было передано 174 машины M8.

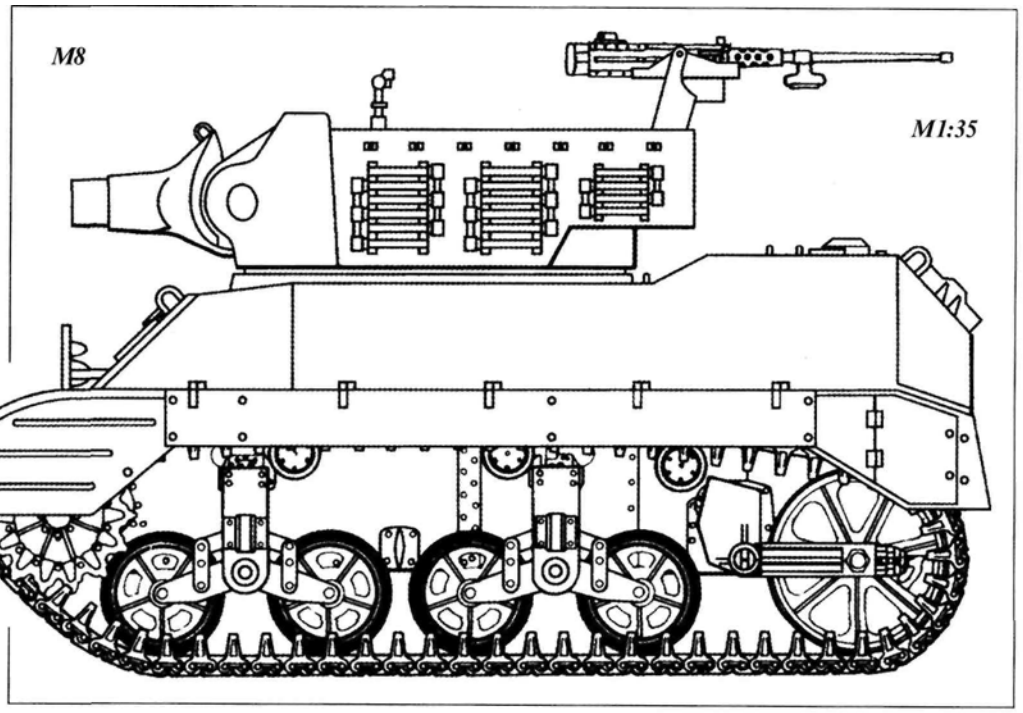

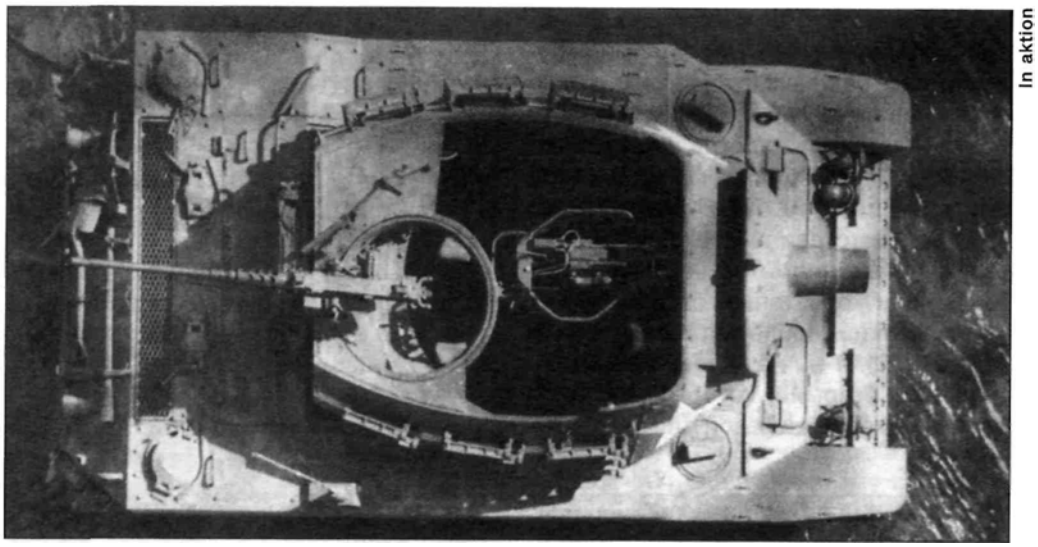

Вид сверху на M8. Хорошо видна турель для крупнокалиберного пулемета Browning M2HB

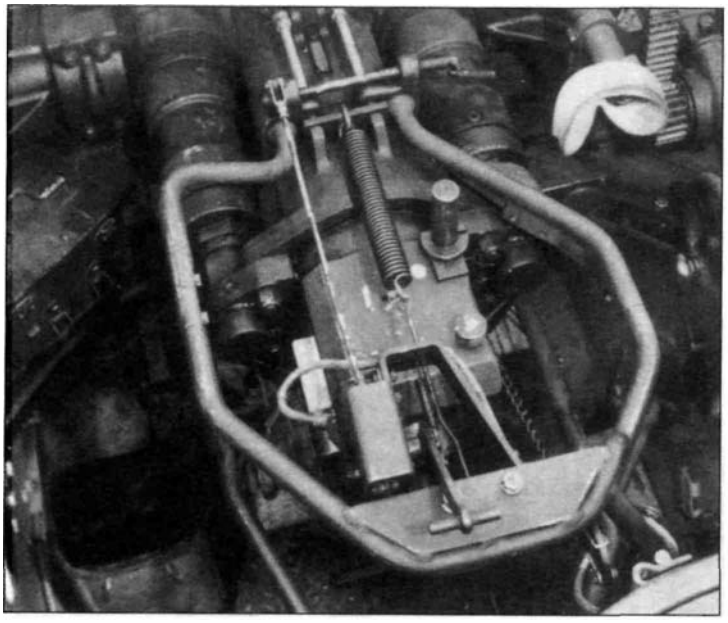

Казенная часть 75-мм гаубицы M2. Хорошо видны откидное ограждение орудия и налобник телескопического прицела справа от казенника.

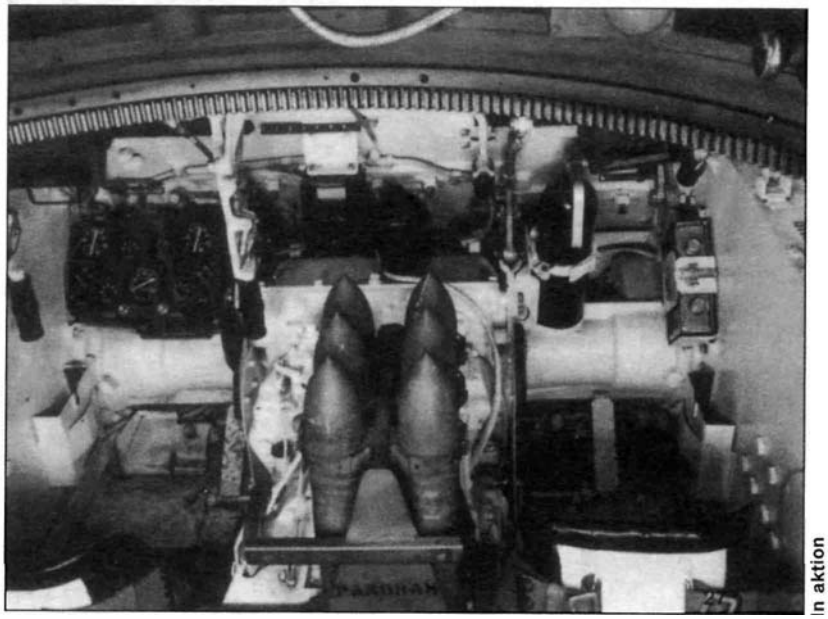

Укладка 75-мм снарядов между сиденьями механика-водителя (слева) и его помощника (справа)

ЭКСПЛУАТАЦИЯ И БОЕВОЕ ПРИМЕНЕНИЕ

Северная Африка 1941 — 1943

Свое боевое крещение М3 получили не под американским, а под английским флагом. Поражение войск Его Величества на Европейском континенте и потеря ими почти двух третей своих танков заставили британцев обратиться за помощью к заокеанскому союзнику. Быстро восполнить потери за счет собственного производства у англичан не было возможности.

В конце июня 1940 года Англия для решения этого вопроса направила в США специальную миссию. Первоначально планировалось развернуть производство английских танков на американских заводах, однако такой вариант не вызвал у американцев никакого энтузиазма. Речь могла идти только о закупках американских боевых машин. Этому способствовало принятие 11 марта 1941 года закона о ленд-лизе, действие которого в тот же день распространили на Великобританию.

Англичан, в первую очередь, интересовали средние танки, но их серийное производство еще не было развернуто, поэтому единственным танком, который они реально могли получить, стал легкий М3. Причем англичане соглашались даже на поставку М2А4 — был согласован заказ на 100 таких машин. Но поскольку их производство свертывалось в пользу М3, британская армия получила для испытаний всего четыре единицы. Что же касается М3, то из 538 танков этого типа, изготовленных в апреле, мае и июне 1941 года, 280 отправили в Северную Африку, где английская «армия пустыни» ощущала острую нехватку боевой техники.

Следует отметить, что все американские танки оснащались английскими радиостанциями, ящиками для ЗИП и снаряжения английского образца, дымовыми гранатометами. Танки, воевавшие в Северной Африке, кроме того, оборудовались крыльями специальной формы, уменьшавшими облако песчаной пыли, которое поднимали гусеницы. Естественно, совершенно иными, чем в армии США, были их окраска и маркировка.

Первые «стюарты» получил в июле 1941 года 8-й Королевский Ирландский гусарский полк (8th Kings Royal Irish Hussars). К ноябрю американскими танками вооружили уже все три полка 4-й танковой бригады.

18 ноября 1941 года в 8 км от Габр Салеха 8-й гусарский и 5-й королевский танковый (5th RTR) полки этой бригады столкнулись с 5-м немецким танковым полком. В результате англичане потеряли 11, немцы — 7 танков (по другим данным, 23 и 8). В декабре бригаду вывели в тыл и можно было подвести некоторые итоги. Выяснилось, что за два месяца интенсивных боевых действий из 166 «стюартов» 4-й танковой бригады по техническим причинам вышли из строя только 12 машин! Англичане, постоянно мучавшиеся со своими капризными танками, были в восторге. Английские танкисты дали «Стюарту» кличку «Honey». На русский это слово переводится как «милый», причем по отношению к мужчине. Но, скорее всего, для перевода прозвища столь полюбившегося британским танкистам танка больше подойдет по-солдатски грубоватое — «миляга».



Military Modelling

Один из первых танков М3 Stuart I, поступивших в британские войска в Северной Африке. 1942 год

В последующие месяцы число «стюартов» в 8-й английской армии, воевавшей в Северной Африке, продолжало увеличиваться. Однако организация полков претерпела изменения. С весны 1942 года в Африку начали поступать средние американские танки «Генерал Грант». Эти машины, вооруженные 75-мм пушками, англичане старались распределить по всем полкам, поэтому их структура стала смешанной. «Стюарты» сохранились не более чем в одном эскадроне из трех. В конце мая, накануне сражения у Эль-Газалы они имелись в полках 1-й танковой (75 «грантов», 70 «стюартов» и 5 «крусейдеров») и 4-й танковой (72 «гранта» и 72 «стюарта») бригад. С учетом штабных подразделений в английских войсках первой линии на 26 мая 1942 года насчитывалось 149 «стюартов». Кроме того, не менее 70 машин этого типа находилось в резерве.

Сражение у Эль-Газалы завершилось сокрушительным поражением англичан. В самом начале битвы был разгромлен и уже упоминавшийся 8-й гусарский полк. 4-я танковая бригада, в которую он входил, занимала позицию «Бленхейм»*. В ожидании наступления итало-немецких войск англичане отрыли окопы и блиндажи, оборудовали артиллерийские позиции. Орудия и танки разместили в ключевых пунктах, была организована система огневого взаимодействия. Однако на этих позициях находилось только бое-

* Названа так в честь победы британской армии над франко-баварскими войсками в Германии в 1704 году.

вое охранение, большая часть личного состава бригады располагалась в шести милях севернее «Бленхейма». Планировалось, что солдаты займут позиции непосредственно перед началом наступления противника.

Вечером 25 мая бригаду подняли по тревоге, но в течение ночи ничего не произошло. К 7.30 в штабе 7-й танковой дивизии стало известно, что силы противника находятся в 25 милях юго-западнее. В 8.45 командир дивизии генерал Мессерви приказал 4-й танковой бригаде занять свои позиции, но часовая задержка с принятием решения оказалась роковой.

Первым выступили «стюарты» эскадрона «С» 8-го гусарского полка под командованием майора Джона Хэккета. Остальные эскадроны полка были укомплектованы танками «Грант», и «стюарты» быстро опередили их. Но едва эскадрон «С» тронулся с места, как по радио поступило сообщение, что немцы уже миновали «Бленхейм». Хэккет совершил грубую ошибку и продолжил движение. В 9.07, поднявшись на небольшой холм, он увидел огромное облако пыли и оба танковых полка Германского Африканского корпуса. Майор доложил командованию, что ведет бой, и приказал своим танкистам удерживать противника, пока «гранты» не прогреют моторы и не выстроятся в боевой порядок. Но было уже поздно. В считанные минуты танк Хэккета и еще несколько «стюартов» были подбиты, а остатки эскадрона поспешно отошли. 8-й танковый полк 15-й немецкой танковой дивизии смял фланг Ирландских гусар и расстрелял большую часть «грантов» прежде, чем они смогли сдвинуться с места. 8-й гусарский полк перестал существовать как боеспособная войсковая часть.

После сражения у Эль-Газалы англичанам стало ясно, что «стюарты» способны эффективно бороться лишь с легкими немецкими танками Pz.II и с итальянскими боевыми машинами. К началу сражения под Эль-Аламейном 23 октября 1942 года 4-ю танковую бригаду преобразовали в 4-ю легкую танковую бригаду. В ее состав входили два полка: сводный 4/8-й гусарский (4th/8th Hussars), сформированный из остатков этих двух полков, и 2-й Шотландский драгунский полк (Scots Greys). Первый был укомплектован исключительно «стюартами», во втором, как минимум, один эскадрон из трех имел на вооружении средние танки «Грант». Кроме 4-й бригады, «милягами» был оснащен один эскадрон в 1-м Королевском танковом полку (1st RTR) 22-й танковой бригады. Обе этих бригады входили в знаменитую 7-ю английскую танковую дивизию, носившую прозвище «Пустынные крысы» (Desert Rats). Выходит, что из почти 1000 танков 8-й английской армии, подготовленных к наступлению, «стюартов» насчитывалось не более 80 единиц. Еще немного танков этого типа имелось в разведывательных кавалерийских эскадронах 2-й новозеландской (29 машин) и 9-й австралийской (5) пехотных дивизий. Разумеется, столь небольшое количество танков этого типа не оказало никакого влияния на ход сражения, закончившегося поражением войск Роммеля. Однако, когда 4 ноября англичане прорвали



Фото из коллекции М.Барятинского

Stuart I в разведке. 10-я танковая дивизия 8-й английской армии. Северная Африка, август 1942 года

фронт и ввели в прорыв свои танковые соединения, развернув их на северо-запад, чтобы отрезать немцам путь к отступлению по прибрежному шоссе, впереди шли быстроходные «стюарты» 4-й танковой бригады и 2-й новозеландской пехотной дивизии. Впрочем, из-за излишней осторожности и грубых ошибок, допущенных британским командованием, «Лис пустыни» (прозвище Роммеля) сумел ускользнуть из расставленного капкана.

8 ноября 1942 года началась операция «Торч» (Torch) — англо-американские войска высадились в Марокко и Алжире. Таким образом, немецкие и итальянские дивизии в Ливии и Тунисе оказались зажатыми с двух сторон. Одной из первых на Африканский континент была доставлена 1-я американская танковая дивизия — мощное соединение, насчитывавшее 390 танков. Из них 158 были «стюарты» M3 и M3A1. Несколько позже в Африку прибыла 2-я танковая дивизия, на вооружении которой имелись легкие танки M5. Последними были укомплектованы и несколько отдельных танковых батальонов.

Первый в ходе Второй мировой войны танковый бой американцев с немцами состоялся 26 ноября 1942 года. Накануне 1-й батальон подполковника Уотерса из 1-го американского танкового полка, двигаясь на восток, вышел к немецкому аэродрому Джедейда, который прикрывала только батарея легких зениток. «Стюарты» обрушили град 37-мм снарядов на немецкие самолеты, стоявшие на взлетной полосе. Аэродром превратился в один гигантский костер.

На следующий день после успешной атаки аэродрома танки Уотерса столкнулись с ротой 190-го немецкого танкового батальона, двигавшейся по шоссе из

РГАКФД



Stuart I из состава 7-й английской танковой дивизии, подбитый в сражении у Эль-Газалы. Май 1942 года

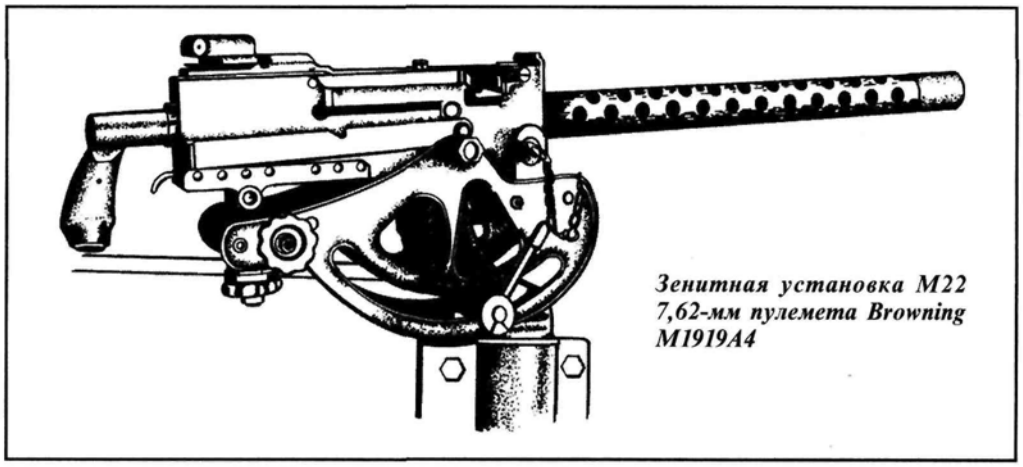

Зенитная установка M22 7,62-мм пулемета Browning M1919A4



In aktion

Матира в Тебурбу. В составе этого подразделения имелись танки Pz.IVF2 и Pz.IIIJ. Сначала немцев обстреляли три полугусеничных бронетранспортера M3 с 75-мм гаубицами, не причинив им особого вреда. Ответный огонь немецких танков заставил американцев поспешно отойти. Затем в атаку пошла рота «стюартов», шесть из которых были подбиты в первые же мгновения боя. Но вторая рота, под прикрытием оливковой рощи, смогла обойти немцев и ударить им во фланг и тыл. С этих ракурсов огонь 37-мм пушек оказался более эффективным. Немцы потеряли шесть Pz.IV и один Pz.III. Правда, повреждения боевых машин свелись к перебитым гусеницам и

M3 (diesel) с «подковообразной» башней во время маневров в Калифорнии. 1942 год. В этот период на американских танках в качестве национальной эмблемы наносилась пятиконечная звезда желтого цвета



M3A1 из 3-го взвода роты «С» 1-го батальона 1-го танкового полка 1-й танковой дивизии армии США, подбитый в ходе сражения в проходе Кассерин. Тунис, февраль 1943 года
M3A 1 из 3-го взвода роты «С» 1-го батальона 1-го танкового полка 1-й танковой дивизии армии США, подбитый в ходе сражения в проходе Кассерин. Тунис, февраль 1943 года

пробитым жалюзи моторных отсеков. Основную броню немецких танков ни один американский снаряд пробить не смог.

В то время как англичане уже использовали «стюарты» только в разведывательных подразделениях, причем снимая с части из них башни и переоборудуя в вариант Stuart Recce, американцы продолжали сохранять эти машины в составе линейных танковых полков. Сказывалось отсутствие боевого опыта. Лишь после бойни в проходе Кассерин, которую им устроил Роммель в феврале 1943-го, они поняли, что надо что-то менять.

Нет смысла подробно описывать разгром, учиненный американцам боевыми группами 10-й и 21-й немецких танковых дивизий, а также «тиграми» 501-го тяжелого танкового батальона. Достаточно сказать, что всю тяжесть удара приняла на себя 1-я американская танковая дивизия. Легкие танки подполковника Уотерса вступили в бой первыми и были буквально стерты с лица земли. При попадании немецкого 88-мм снаряда «Стюарт» разрывало в клочья. За семь дней боев в проходе Кассерин американцы потеряли 183 танка всех типов, 194 бронетранспортера и 208 самоходных и полевых орудий. Потери же немцев за этот период составили только 20 танков, 67 прочих боевых машин и 14 орудий. Остановить немецкое наступление смогли только совместные усилия едва ли не половины всех англо-американских войск в Тунисе. Однако, несмотря на явный тактический успех, немцы уже были бессильны изменить ход событий. 13 мая 1943 года остатки немецких и итальянских войск в Тунисе капитулировали.

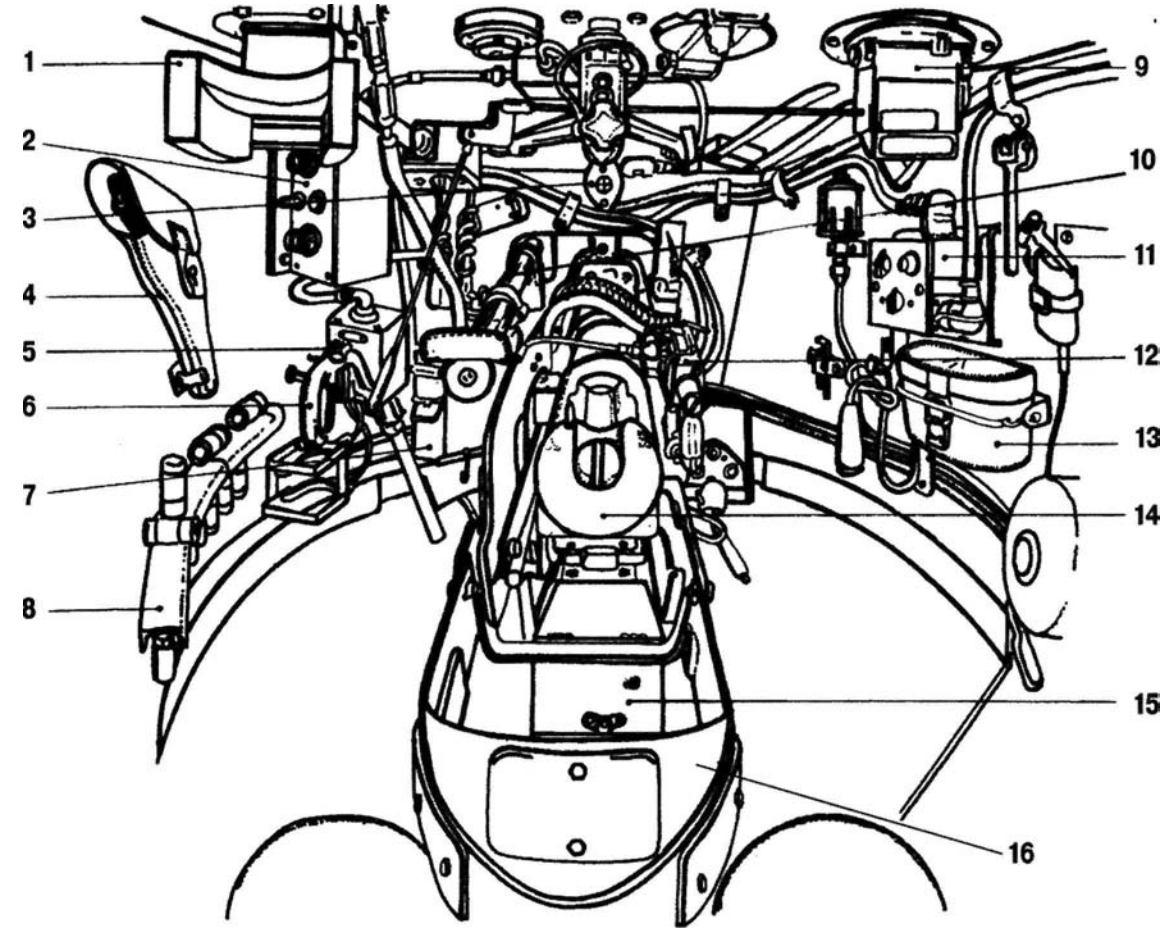

Компоновка боевого отделения легкого танка M3A3:
1 — налобник перископа М4; 2 — пульт управления гироскопическим стабилизатором пушки; 3 — буссоль; 4 —кобура с сигнальным пистолетом; 5 — спуск пушки; б — ручка управления механизмом поворота башни; 7— сумка с пулеметным магазином; 8— укладка сигнальных ракет; 9 — перископ Мб; 10 — прицел пушки; 11 — пульт управления ТПУ и радиостанцией; 12 — спаренный пулемет; 13 — футляр с биноклем; 14 — замок пушки; 15 — укладка на 8 артвыстрелов; 16 — ограждение пушки

Боевое крещение в составе американской армии «стюарты» получили на Филиппинах в декабре 1941-го. Еще до начала войны с Японией американское командование приняло решение усилить свои войска на островах, являвшихся подмандатной территорией США. 26 октября 1941 года в Манильском порту разгрузился 194-й отдельный танковый батальон, а месяцем позже — 192-й. Обе части были вооружены танками М3 (по 54 машины в каждой) и полугусеничными бронетранспортерами. Перед самым началом боевых действий батальоны объединили в Сводную танковую группу под командованием полковника Вивера. Через несколько дней после японской атаки на Пёрл-Харбор на Гаваи был отправлен 193-й отдельный танковый батальон, также вооруженный танками М3.

22 декабря пять танков М3 из 192-го американского танкового батальона столкнулись в филиппинских джунглях с группой японских танков «Ха-Го». Результат был плачевным — американцы потеряли четыре машины. В последующем Сводная группа прикрывала отход разбитых американских войск на полуостров Батаан, а затем участвовала в его четырехмесячной обороне. После капитуляции американских войск все находившиеся на Филиппинах исправные «стюарты» были захвачены японцами и использовались ими при ведении боевых действий. Любопытная деталь: невозможно тесные для американцев и англичан эти машины для японских танкистов оказались даже слишком просторными. В феврале 1945 года «пленные» танки вновь вернулись к американцам.

В следующий раз на Тихоокеанском ТВД «стюарты» пошли в бой в июне 1942-го. В высадке на занятый японцами остров Гуадалканал и в дальнейших тяжелых боях по его освобождению принимали участие танки М2А4 и М3 1 -го танкового батальона Корпуса морской пехоты США. Легкие М3 поддерживали американские и австралийские части во время боев на Новой Гвинее. В 1943 году М3 и М3А1 штурмовали крупный японский опорный пункт Рабаул, вместе с подразделениями 27-й пехотной дивизии высаживались на Тараву. Несмотря на то, что в танковых батальонах морской пехоты имелось уже достаточное количество куда более мощных средних танков «Шерман», «стюарты» продолжали успешно использоваться американскими войсками на этом театре. Причин тут несколько. Во-первых, по своим характеристикам «стюарты» практически не уступали японским танкам, включая даже средний «Чи-ха», и могли свободно бороться с ними, а во-вторых, они превосходили «шерманы» по маневренности в условиях джунглей. Кроме того, на десантные катера «стюартов» помещалось больше, чем «шерманов», что тоже было немаловажным фактором. Следует отметить, что, как и в случае с «шерманами», морская пехота предпочитала дизельные варианты танков М3 и М3А1.

Поскольку фугасное действие 37-мм снарядов было значительно меньше, чем 75-мм, морские пехотинцы переоборудовали часть легких танков в огнеметные. Первоначальный вариант установки огнемета М1А1 вместо курсового пулемета не прижился. Американцам больше понравилось размещение канадского огнемета Ronson в башне вместо пушки. Огнемет защищался круглой броневой маской. С ним был спарен 7,62-мм пулемет Browning. Переоборудованные таким об-

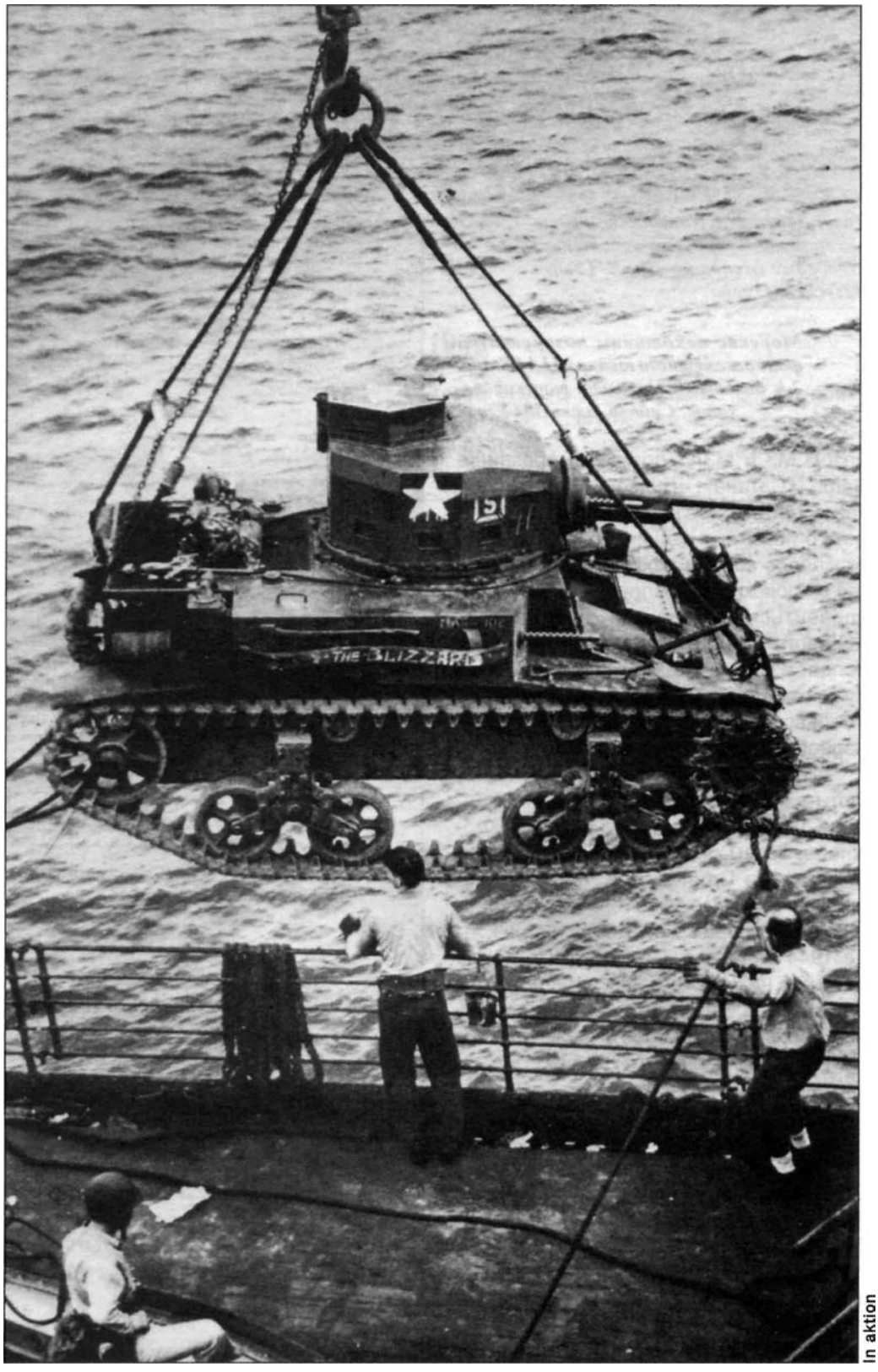

Выгрузка танков (на снимке — М2А 4) на о.Гуадалканал. Июнь 1942 года. Бои на этом острове были единственными, в которых приняли участие легкие танки М2А4



Танки M3A1 9-го батальона морской пехоты патрулируют подступы к аэродрому Мунда на Новой Гвинее. Август 1943 года



Морские пехотинцы позируют на фоне огнеметного танка M3 A1 Satan. 2-й танковый батальон морской пехоты, Сайпан, июнь 1944 года

разом M3 и M3A1 получили прозвище Satan («Сатана», «Дьявол»). В штат танковых батальонов морской пехоты ввели роту огнеметных машин. Их применение оказалось весьма эффективным — там, где с японскими укреплениями не могли справиться даже пушки «шерманов», «дьяволы» просто выжигали японских солдат из бункеров. В результате к началу высадки на о.Сайпан летом 1944 года почти все M3A1 Корпуса морской пехоты переоборудовали в огнеметные.

Что касается M5A1, то их боевой дебют на Тихом океане состоялся в феврале 1944-го, при штурме атолла Кваджлейн. Затем они принимали участие в высадке на Сайпан, а последние бои провели в составе 44-го танкового батальона на островах Лейте и Лусон в конце 1944 — начале 1945 года. При этом часть из них также была переделана в огнеметные. В штурме сильно укрепленных японских островов так называемого «внутреннего периметра» — Иводзимы и Окинавы — в 1945 году легкие танки участия уже не принимали.

В Юго-Восточной Азии первыми применили «стюарты» англичане. На помощь британским войскам в Малайе из Египта была отправлена 7-я танковая бригада, один из полков которой — 7-й гусарский — был укомплектован танками Stuart I. Пока бригада была в пути, Сингапур пал, остатки британских войск отступили в Бирму. Поэтому «стюарты»

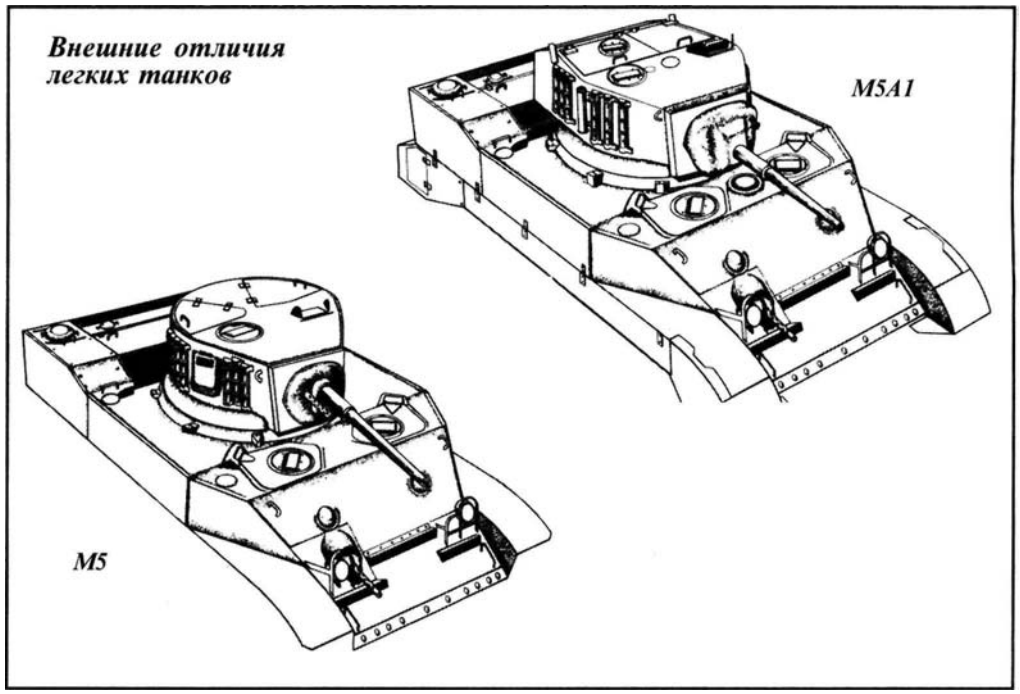

«Стюарты» M3A3 1-й китайской сводной танковой группы. Бирма, январь 1945 года



выгрузили в Рангуне. Бои в Бирме закончились поражением англичан, им пришлось снова отступать, теперь уже в Индию. В мае 1942 года через приграничную реку Чиндуин удалось переправить только один танк, остальные экипажам пришлось взорвать или сжечь.

В дальнейших боях с японцами в Бирме в 1944 — 1945 годах принимал участие 7-й полк индийской легкой кавалерии, на вооружении которого состояли танки Stuart III. Эти боевые машины эксплуатировались в индийской армии вплоть до 1950 года.

Танками Stuart V была оснащена часть подразделений 1-й сводной танковой группы Китайской национальной армии (под командованием Чан Кайши), воевавшей в Бирме в 1945 году. Китайцам было передано 100 танков этого типа. Впоследствии они принимали участие в гражданской войне в Китае.

Советско-германский фронт 1942—1943

После американской и английской армий наибольшее количество танков «Стюарт» (модификаций M3 и M3A1) получила Красная Армия. По программе ленд-лиза в СССР было поставлено 1232 боевые машины этого типа: 977 — в 1942 году и 255 —в 1943-м. Первые 46 «стюартов» прибыли в СССР в январе 1942-го, а последние 16 — в апреле 1943-го. В советских документах тех лет невозможно встретить ни обозначений M3 или M3A1, ни названия «Стюарт». В Красной Армии танк назывался M3 «легкий», или кратко M3л.

M3л поступали на вооружение батальонов легких танков в составе танковых бригад и отдельных танковых батальонов. Последние могли иметь как смешанный состав — из средних M3с и легких M3л, так и однородный.

Например, 6 сентября 1942 года в распоряжение командования Северной группы войск Закавказского фронта прибыл 75-й отдельный танковый батальон в составе 30 танков M3л. С 7 по 22 сентября 1942 года, ведя бои в районе Кизляра во взаимодействии с 11-м гвардейским стрелковым корпусом, батальон уничтожил 18 танков, 28 противотанковых орудий, 34 миномета, 25 пулеметов, 11 орудий, 3 автомашины, до 1700 солдат и офицеров. За этот период 75 отб потерял 28 танков (из них 9 было эваку-



Танки Т-34 и M3A1 в атаке. Калининский фронт, зима 1942 года

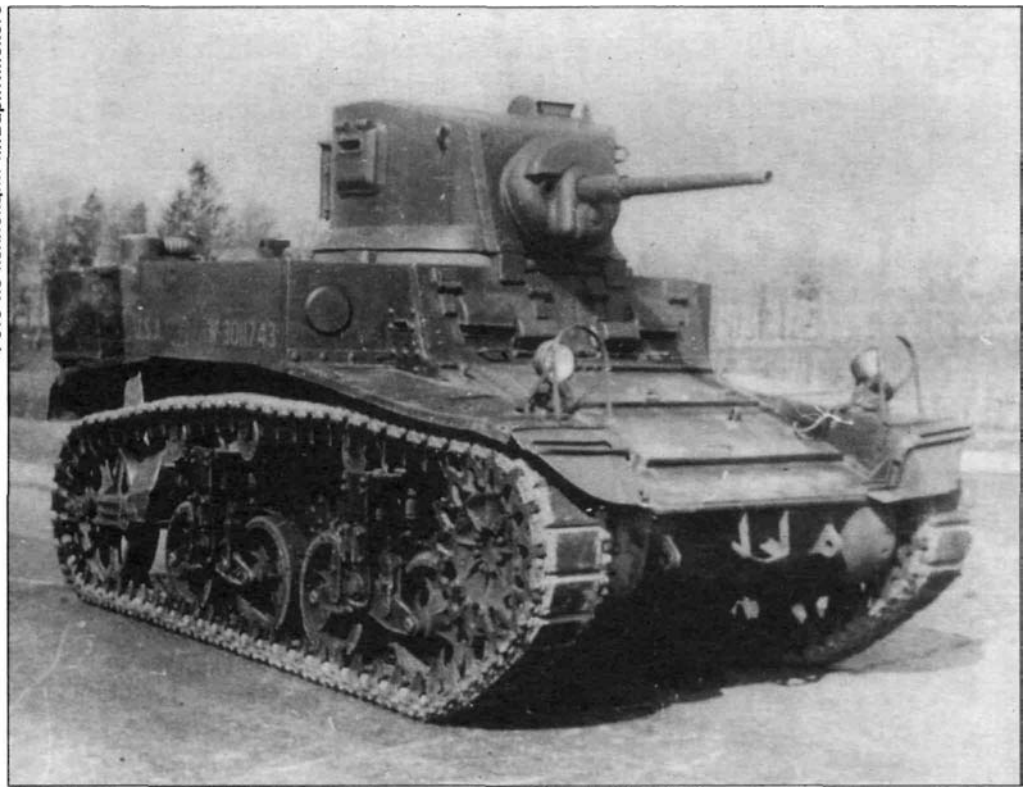

Фото из коллекции М.Барятинского

Легкий танк М3А1 на НИБТПолигоне в Кубинке. 1946 год

ировано), убитыми 33 и ранеными 36 человек.

Из 18 подбитых танков противника большая часть пришлась на счет взвода лейтенанта Павкина. 19 сентября 1942 года, проводя разведку в районе города Малгобек, он обнаружил колонну из 16 немецких танков. Организовав со своим взводом (три танка М3л) засаду, «лейтенант Павкин атаковал противника и, действуя смело и решительно, уничтожил 11 машин. Потерь в личном составе и материальной части взвод лейтенанта Павкина не имел».

Следует отметить, что в 1942 году большинство танков М3л было сосредоточено именно в частях и соединениях Северо-Кавказского, а затем Закавказского фронта. На 1 ноября 1942 года, помимо уже упомянутого 75 отб, танки М3л имелись в 249 отб (30 единиц), в 15-й (16) и 140-й(16) танковых бригадах. Воевала на этих машинах и 5 гв.тбр.

На Западном фронте в составе 31-й армии, которая в августе 1942 года вела позиционные бои на Сычевском направлении, действовали 92 тбр (М3с — 30, М3л — 20) и 101 тбр (М3с — 30, М3л — 20). 61-й армии была придана 192-я танковая бригада (на 10 августа 1942 года в ее составе имелось пять КВ, восемь «матильд», шесть «валентайнов», 14 М3с, 31 М3л). Во время проведения Ржевско-Вяземской операции в августе 1942 года 153 тбр 30-й армии имела в своем составе 51 танк: 24 М3 «средних» и 27 М3 «легких». Имелись «стюарты» и в составе других фронтов — Воронежского и Северо-Западного.

М3л не пользовался особым успехом у наших танкистов. Несмотря на прекрасные динамические качества и неплохую бронезащиту, машина отличалась довольно большими габаритными размерами, затруднявшими ее маскировку, и была оснащена авиационным бензиновым двигателем, работавшим на дефицитном высокооктановом топливе. Кроме того, танк требовал регулярного и тщательного технического обслуживания, что было не в традициях наших замотехов. Причины же довольно высоких потерь танков М3л кроются не столько в их конструктивных недостатках, сколько в неграмотном тактическом применении танковых частей и подразделений, характерном для Красной Армии в этот период. Последнее об-



РГАКФД

Постановка задачи экипажу танка М3л (М3А1). Западный фронт, 1942 год

РГАКФД



Легкий танк М3 А1 ранних выпусков (возможно, М3 Stuart Hybrid) из 258-го отдельного танкового батальона перед переправой. Закавказский фронт, август 1942 года

стоятельство можно проиллюстрировать следующими примерами.

В июле 1942 года 61-я армия Западного фронта проводила Волховскую наступательную операцию, конечной задачей которой было освобождение г. Волхов Орловской обл. В числе танковых соединений, участвовавших в этой операции, находилась и 192-я танковая бригада (14 М3с, 31 М3л, 2 «матильды»). О ее действиях можно почерпнуть сведения из соответствующего отчета *.

«5 июля в 5 ч 50 мин после авиационной и артиллерийской подготовки 149 сд во взаимодействии со 192 тбр перешли в наступление.

К 6 ч 40 мин танковые подразделения овладели пунктами Кабала и Близново. Пехота, попав под сильный фланговый огонь противника, отстала и двигалась за танками очень медленно. Это вынудило танковые подразделения несколько раз возвращаться к пехоте, что привело к дополнительным потерям танков.

Командир 192 тбр полковник Петров с целью развития успеха ввел в бой свой резерв (легкие танки), но и на этот раз пехота была отсечена от танков огнем противника, и последние вынуждены были вступать в единоборство с подошедшими к этому времени танками и противотанковой артиллерией противника. В создавшейся обстановке, когда пехота отстала от танков, было целесообразно ввести в бой мотострелковый батальон, находившийся в резерве командира бригады. Однако этого не было сделано, и танки оказались в тяжелом положении. К тому же, авиация вместо помощи нашим наземным войскам, потеряв ориентировку, несмотря на опознавательные знаки на танках, нанесла удар по подразделениям 192-й бригады, занимавшим Близново. В результате чего было выведено из строя 6 танков.

В это же время 68 тбр (11 КВ, 6 Т-34, 15 Т-60), приданная соседней 342 сд, при выходе в атаку приняла танки .192 тбр, возвращавшиеся к своей пехоте из Близново, за противника и обстреливала их в течение 30 мин, вследствие чего было повреждено несколько танков.

К исходу дня 5 июля 192 тбр, понесшая большие потери (она потеряла от огня противника, на его минах, а также от бомбежки нашей авиацией и обстрела 68 тбр 40 танков из имевшихся на ее вооружении 47), была выведена из боя и отошла на исходные позиции».

В начале 1943 года «стюарты» принимали участие в Новороссийской десантной операции, причем высаживались в первом эшелоне.



Фото из коллекции М.Коломийца

Экипажи 258 отб ведут огонь по самолетам. Любопытный момент — на танкистах шлемы американского образца, а в качестве личного оружия используются пистолеты-пулеметы «Томпсон»

* Жарков П.М. Наступательная операция войск 61-й армии Западного фронта в июле 1942 г. — М., Издание академии им.Фрунзе, 1956.

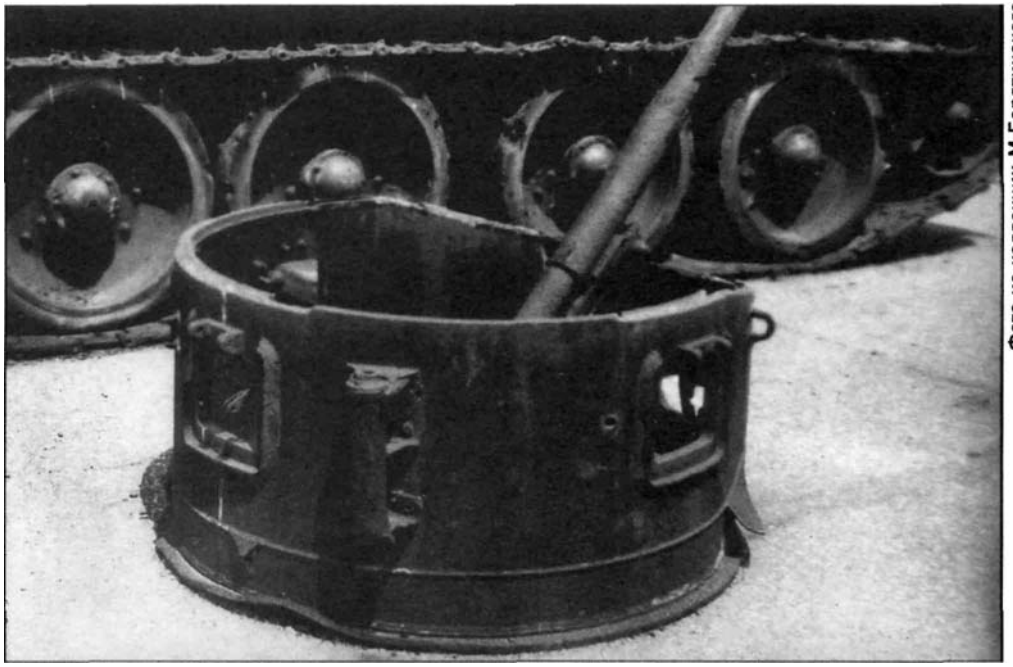

Фото из коллекции М.Барятинского

Башня одного из «стюартов» 563-го отдельного танкового батальона экспонируется ныне в Новороссийске

Как известно, в ночь на 4 февраля под Новороссийском осуществлялась высадка двух десантов: основного — в районе п. Южная Озерейка и отвлекающего — у п. Мысхако. Для основного десанта привлекались крупные силы: две бригады морской пехоты, стрелковая бригада, 563-й отдельный танковый батальон и подразделения усиления.

563 отб был сформирован в начале лета 1942 года в Сумгаитском танковом лагере. В боевой состав Закавказского фронта он вошел 31 августа и принимал участие в боевых действиях в районе Моздока и Нальчика. В декабре батальон перебросили в Геленджик и укомплектовали однотипной материальной частью — 30 легкими танками М3А1. В течение января танкисты проходили усиленную подготовку к десантной операции.

3 февраля танки погрузили на десантные суда — несамоходные баржи-болиндеры, имевшие откидные сходни. На каждом разместилось по 10 танков и 2 автомашины ГАЗ, а также по 300 — 350 морских пехотинцев.

Из-за просчетов при подготовке операции авиация и корабли Черноморского флота нанесли удар по берегу за полтора часа до подхода десанта, причем вслепую, без корректировки стрельбы. В результате огневые средства противника оказались неподавленными, и болиндеры встретил шквальный артиллерийско-минометный огонь. С двух болиндеров, подошедших к берегу первыми, удалось выгрузить только 7 танков, вслед за этим баржи были разбиты снарядами и загорелись. Вспыхнули и танки, находившиеся на них. Третий болиндер был брошен буксиром и остановился в 30 — 40 м от берега. Разгрузка боевых машин началась прямо в воду. В итоге, до суши добралось только 5 танков, остальные пришлось взорвать. Высадившиеся танки в течение трех дней, как могли, поддерживали подразделения 140-го и 142-го батальонов 255-й бригады морской пехоты в бою с превосходящими силами противника. При этом никаких подкреплений ни с моря, ни с воздуха не поступало, поскольку командование пришло к выводу, что операция закончилась неудачей. Израсходовав топливо и боеприпасы, экипажи взорвали свои танки и вместе с моряками стали пробиваться к плацдарму у Мысхако, захваченному вспомогательным десантом. В ходе высадки и боев в районе Южной Озерейки 563 отб потерял все танки, погиб и весь личный состав батальона.

Совершенно очевидно, что в приведенных эпизодах типаж материальной части не имел никакого значения. Если бы вместо «стюартов» в 192 тбр и 563 отб имелись бы, скажем, танки Т-34 или КВ, то, по мнению автора, при подобной организации боя результат оказался бы столь же плачевным.

С мая 1943 года по инициативе советской стороны поставки танков «Стюарт» прекратили. Тем не менее, в ряде танковых частей их продолжали использовать на советско-германском фронте в 1943, 1944 и даже в 1945 годах. Так, например, по состоянию на 25 марта 1945 года в составе 1 -й конно-механизированной группы 2-го Украинского фронта имелось 20 танков М3л.



Фото из коллекции М.Барятинского

Легкий танк М3 А1 на улице освобожденного Белгорода. 1943 год

Приобретенный в Африке боевой опыт не пропал для американцев даром. К высадке в Сицилии в июле 1943-го они изменили организацию своих танковых дивизий. От легких и средних батальонов отказались, их структура стала смешаной и включала в себя роту легких танков и три роты средних. В результате число «стюартов» в линейных батальонах американской танковой дивизии сократилось со 126 до 51. Кроме того, эти машины использовались в штабных подразделениях в батальонах истребителей танков и в бронекавалерийских разведывательных эскадронах танковых дивизий.

К моменту высадки в Нормандии в армии США в основном использовались «стюарты» модификации M5A1. Им пришлось нелегко в живых изгородях Нормандии. Даже будучи оснащенными специальными устройствами для их преодоления, легкие танки часто застревали — не хватало мощности — и становились легкой добычей немецкой противотанковой артиллерии. Более тонкая, чем у средних танков, броня делала их особенно уязвимыми для огня фаустпатронов. В боях лета 1944 года потери в ротах легких танков были столь высоки, что штаб 12-й армейской группы генерала О.Брэдли потребовал изъять все M5A1 из боевых подразделений и заменить их новыми легкими танками M24. Однако это предложение было отвергнуто командованием, отчасти из-за того, что танков M24 еще просто не имелось в достаточном количестве, а отчасти из-за того, что базы снабжения в Англии были забиты новенькими M5A1. К августу 1944-го в американских войсках в Северо-Западной Европе насчитывалось



M5A1 на улице одного из французских городов. Сентябрь 1944 года. Машина оснащена устройством для преодоления живых изгородей

свыше 1000 «стюартов». Осенью их потери несколько снизились, главным образом, по причине ограниченности использования — командиры старались не пускать в бой легкие танки там, где они могли столкнуться с серьезным противником.

В отличие от американцев, англичане помимо M5A1 применяли в боях на Европейском континенте машины модификации M3A3 и даже M3A1. В основном они были сосредоточены в разведывательных и штабных подразделениях. Так, в составе штабного эскадрона каждого танкового полка британской танковой дивизии имелся взвод «стюартов», а в составе разведывательного полка — рота. Со значительного числа танков этого типа демонтировали башни, после чего машины переделывали в разведывательные Stuart Recce, вооружая их крупнокалиберным пулеметом Browning M2HB. Причем этот вариант на завершающем этапе войны в Европе был в английских частях наиболее популярным. Безбашенные «стюарты» использовались в качестве бронетранспортеров, командирских машин и артиллерийских тягачей. По некоторым данным, последние состояли на вооружении британской армии до середины 1950-х годов.

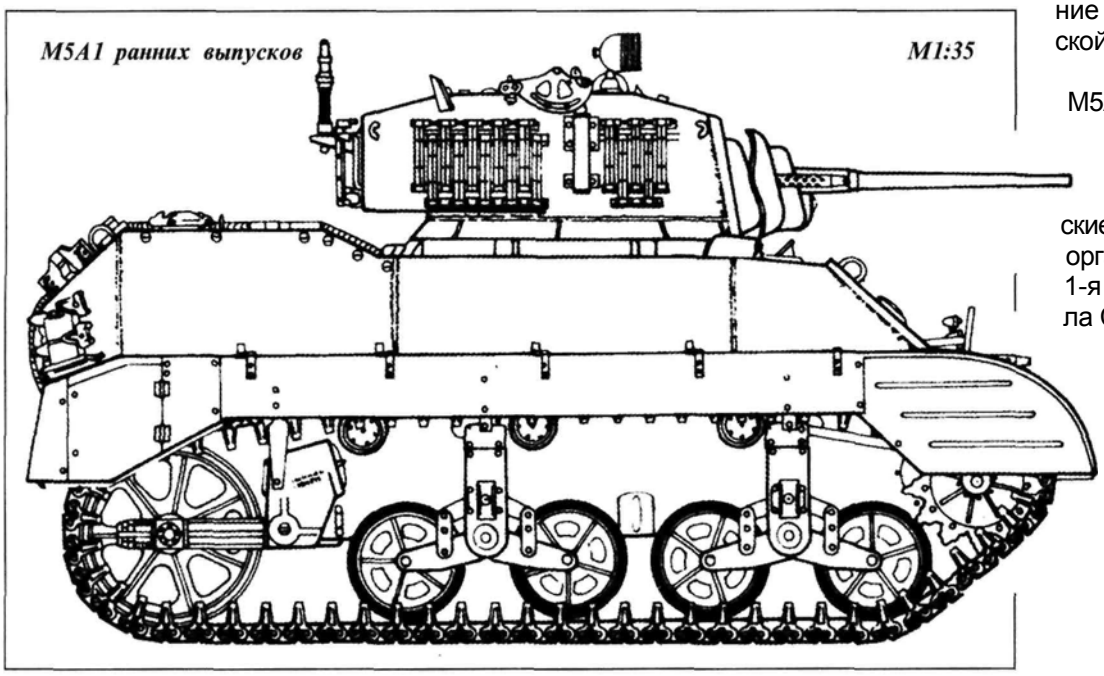

«Стюарты» модификаций M3A3 и M5A1 входили в состав обоих польских корпусов, воевавших на Западе. Польские танковые части, как, впрочем, и французские, бельгийские, канадские и чехословацкие, имели организацию, аналогичную британской. 1-я польская танковая дивизия генерала Ст. Мачека, сформированная в Англии в 1943 году, получила первые «стюарты» в конце 1943-го. Это были машины ранних модификаций и использовались для обучения личного состава. Накануне высадки в Нормандии все подразделения дивизии, в которых полагалось иметь легкие танки, получили машины M5A1 Stuart VI. «Стюарты» 1-й дивизии воевали во Франции, Бельгии, Голлан-

M5A1 поздних выпусков

M1:35

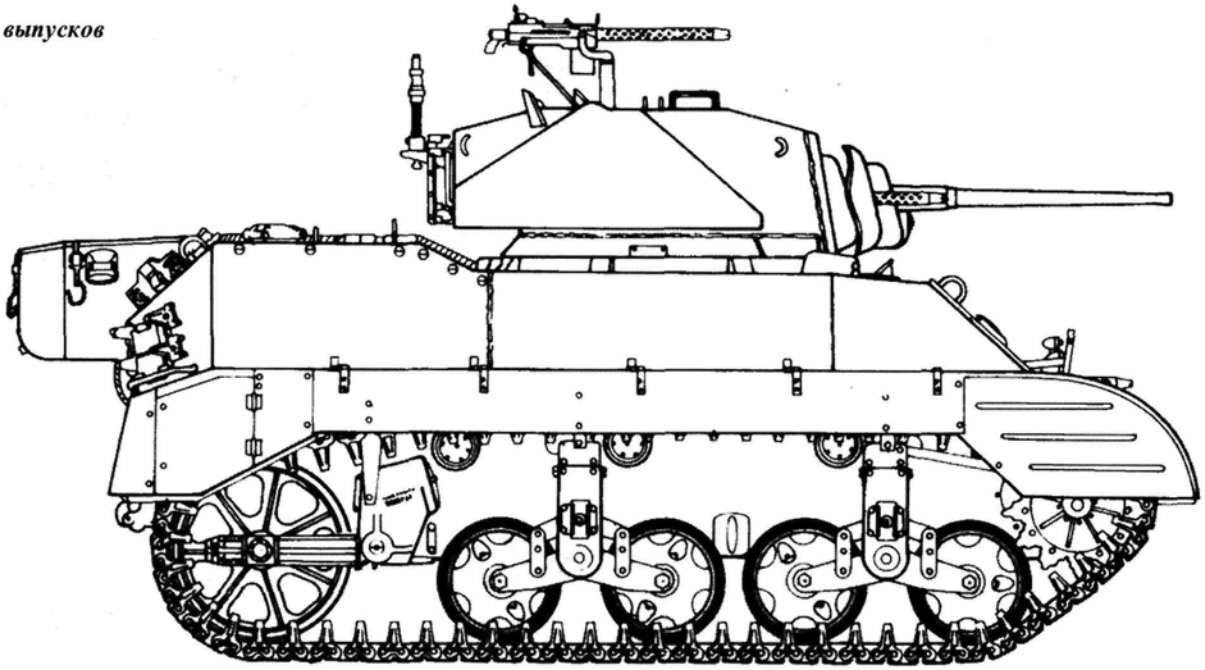

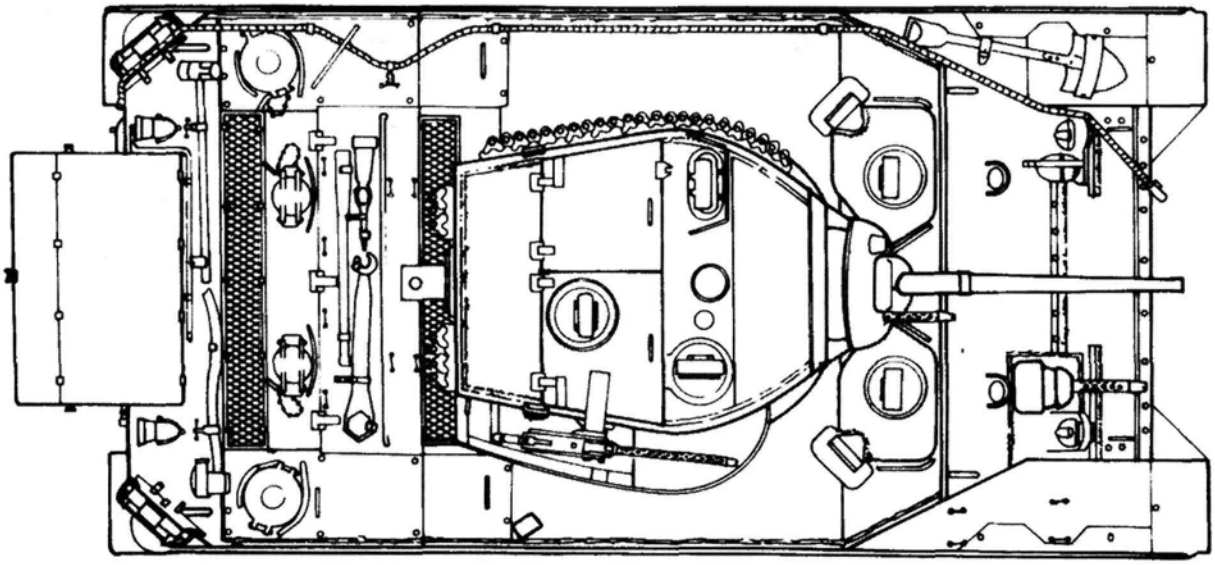

Вид спереди

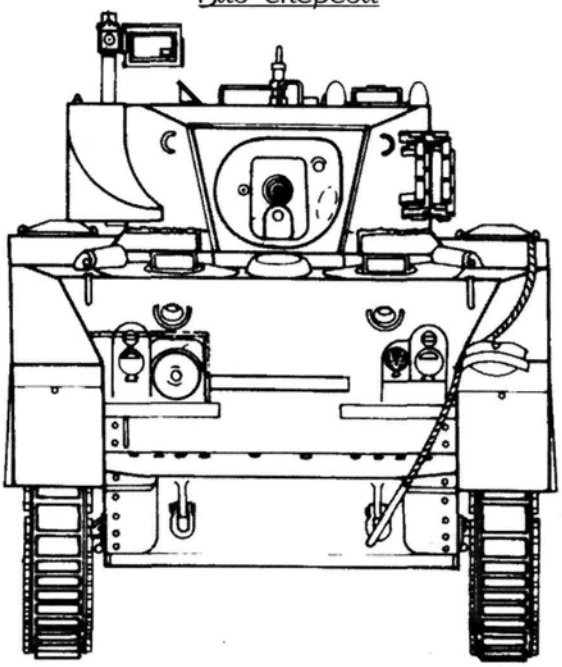

Вид сзади

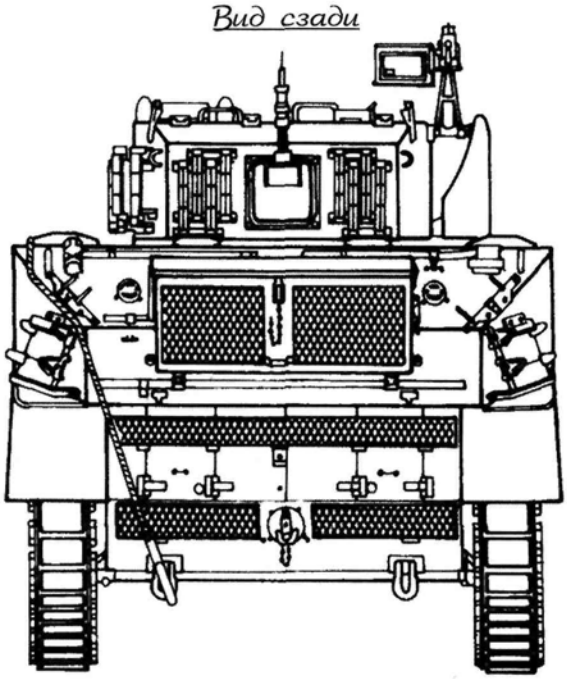



Самоходная гаубица М8 из 106-й кавалерийской группы ведет огонь по немецким войскам. Германия, февраль 1945 года

дии и Германии. В ходе боевых действий поляки потеряли 24 машины этого типа.

Во 2-м польском корпусе, воевавшем на территории Италии, состояли на вооружении «стюарты» модификации М3А3. Они находились не только в соответствующих подразделениях танковых частей 2-й танковой дивизии, но и в составе полков самоходной противотанковой артиллерии, а также в уланских (бронеавтомобильных) полках 3-й дивизии Карпатских стрелков и 5-й пехотной дивизии.

В 1944 году в Великобритании была сформирована 1-я чехословацкая отдельная танковая бригада, на вооружении которой, помимо английских боевых машин, имелось и около 30 танков М5А1. В 1945 году бригада принимала участие в боях с немецкими войсками в составе 22-го американского армейского корпуса. В первой половине мая чехословацкие танкисты вышли в район г. Пльзень, а 30 мая на своих «кромвелях» и «стюартах» продефилировали по улицам Праги. Бронетанковая техника западного производства находилась на вооружении чехословацкой армии до середины 1950-х годов. Что касается «стюартов», то в конце 1940-х годов они, в частности, использовались при ликвидации бандеровцев на территории Восточной Словакии.

Летом 1944 года англичане передали 56 танков М3А3 Народно-освободительной армии Югославии (НОАЮ). Эти танки вошли в 1-ю танковую бригаду НОАЮ, сформированную в Италии. В ноябре 1944-го бригада была высажена на побережье Далмации. После захвата югославскими партизанами немецкого арсенала в Шибенике часть машин переоборудовали в САУ, демонтировав башни. Одну батарею вооружили немецкими 75-мм противотанковыми пушками Рак 40, а другую — счетверенными немецкими 20-мм зенитками Flak 38.

Танковые части «Сражающейся Франции» получили 651 «Стюарт». Эти машины поступили на вооружение всех четырех французских танковых дивизий, сформированных к лету 1944 года. 31 июля в Нормандии начала высаживаться 2-я французская танковая дивизия под командованием генерала Лекперка.

Оснащенная материальной частью американского производства, она насчитывала 165 средних танков «Шерман», 95 легких М3А3 и М5А1 «Стюарт», 33 САУ М8 и много другой бронетанковой техники. В оперативном отношении дивизия подчинялась американскому командованию и была доставлена в Нормандию отдельно от 1-й французской армии, высадившейся 15 августа в Марселе и Тулоне, главным образом, по политическим причинам:25 августа 1944 года танки генерала Леклерка первыми вступили в Париж.



Экипаж танка М5А1 3-й танковой дивизии ведет огонь по немецким снайперам в окрестностях г.Дессау.
Германия, апрель 1945 года

Послевоенный период

После окончания Второй мировой войны танки «Стюарт» недолго находились на вооружении армий США и Великобритании. В течение первых же послевоенных лет все они были списаны и отправлены на переплавку. В армиях же других стран «стюарты» прослужили значительно дольше.

Как уже упоминалось, танки модификации M3A3 состояли на вооружении Китайской национальной армии. В ходе гражданской войны 1946 — 1949 годов они участвовали в боях против Народно-освободительной армии Китая (НОАК). При этом часть машин была захвачена войсками НОАК и применялась уже против гоминьдановцев.

Некоторое количество танков «Стюарт» использовалось французскими войсками в Индокитае. Накануне Второй мировой войны территории современных Вьетнама, Лаоса и Камбоджи были французской колонией. Капитуляция Франции в Европе и соблюдение ее войсками в Юго-Восточной Азии фактического нейтралитета привели к тому, что боев между японскими и французскими войсками не было. Все оставалось более или менее спокойно до 1945 года, когда японцы, наконец, разоружили французский воинский контингент во Вьетнаме, а Камбоджу под шумок оккупировали войска нейтрального Сиама (Таиланд). Из Лаоса японцев выбили китайцы, а из Вьетнама — американцы, не встретив при этом особого сопротивления — в 1945 году японцам было уже не до Индокитая. После окончания войны в регионе образовался политический вакуум — китайцы и американцы ушли, а у французов хватало проблем и у себя дома. Тем не менее, после того как к власти пришла Коммунистическая партия Вьетнама во главе с Хо Ши Мином, провозгласившая в 1945 году Демократическую Республику Вьетнам, французы отправили туда войска. Весной 1946 года в Хайфоне и Сайгоне высадился Французский экспедиционный корпус под командованием генерала Леклерка. В его состав входила и 2-я танковая дивизия, имевшая некоторое количество легких танков M3A3 и M5A1, а также самоходных гаубиц M8. В условиях противопартизанской войны танки использовались для сопровождения транспортных колонн и обороны блок-постов и опорных пунктов. Боевые действия велись до 1954 года, и на завершающем этапе практически все «стюарты» были заменены легкими танками M24.

Наибольшее же количество танков «Стюарт» в послевоенный период состояло на вооружении стран Латинской Америки. Еще в ходе войны, начиная с 1941 года, в страны этого региона были поставлены 683 танка, в основном модификаций M3 и M3A1. Значительная часть из них находилась на вооружении вплоть до 1970-х годов, а в армиях некоторых стран —до конца 1990-х. Так, например, по состоянию на 1996 год «стюарты» еще имелись в войсках Бразилии (150 M3A1), Колумбии (15 M3A1), Эквадора (45 M3), Парагвая (12 M3A1) и Уругвая (28 M3A1). Правда, трудно сказать, сколько из них пребывает в боеготовом состоянии.

Любопытно отметить, что самая масштабная попытка продлить жизнь безнадежно устаревшему танку времен Второй мировой войны была предпринята в Бразилии.

В начале 1970-х годов компания Bernardini модернизировала два танка M3A1. После испытаний бразильская армия выдала заказ на модернизацию 80 танков этого типа. Заказ был выполнен к 1978 году, а усовершенствованная машина получила обозначение X1A. Внешний облик «Стюарта» и его характеристики претерпели существенные изменения. Прежними остались только нижняя часть корпуса, ведущие колеса, ленивцы и гусеницы. Верхняя была переделана с использованием брони фирмы Biselli. Тележки подвески заменили новыми, разработанными фирмой Novatracao. Установили дизель Saab-Scania мощностью 280 л.с, в результате чего скорость возросла до 60 км/ч, а запас хода — до 450 км. Кардинальным образом было усилено вооружение. В совершенно новой башне установили 90-мм пушку DEFA D-92A 90F1 и спаренный 7,62-мм пулемет. На крыше башни мог размещаться зенитный пулемет такого же калибра. На ряде танков сохранили и курсовой пулемет. На X1A использовалась система управления огнем фирмы DF Vasconcelos. Боевая масса танка достигла 15 т. Экипаж состоял из четырех человек.



Фото из коллекции М.Барятинского

Колонна танков M3A3 НОАК недалеко от переправы на р.Янцзы. На переднем плане — пленные гоминдановцы. Китай, 1949 год

Подразделения танков М3 бразильской армии во время тактических занятий. 1943 год



В 1977 — 1978 годах проходил испытания танк X1A1, имевший удлиненный корпус. Вместо двух тележек подвески на борт установили три, а ленивец подняли с грунта. В остальном машина была идентична X1A. Она успешно прошла испытания, но на вооружение не принималась. Годом позже бразильцы модернизировали «стюарты» парагвайской армии. Их вооружение и бронирование остались без изменений, а двигатель и подвеска были заимствованы у X1A.

Учтя опыт проделанной работы, фирма Bemardini разработала танк X1A2. В новой машине от «Стюарта» мало что осталось. Танк получил новые корпус, башню и ходовую часть, в которой от американской машины сохранилось разве что ведущее колесо. В сварной башне установили 90-мм пушку Cockerill, спаренный и зенитный пулеметы Browning. Шестицилиндровый дизель Saab-Scania DS-11 мощностью 300 л.с. позволял 19-тонной машине развивать скорость до 55 км/ч. Запас хода — 600 км. Экипаж танка сократился до трех человек. С 1979 по 1983 год было изготовлено 30 единиц X1A2.

Модернизированные «стюарты» состояли на вооружении бразильской армии до конца 1990-х годов. После закупки в Голландии основных боевых танков «Леопард-1» их сняли с вооружения. Ну а в Парагвае они эксплуатируются и поныне.

ОЦЕНКА МАШИНЫ

Легкий танк «Стюарт» в определенном смысле можно считать уникальной боевой машиной. Это самый массовый легкий танк Второй мировой войны — выпущено 22 716 единиц. В ходе войны в его адрес высказывались самые противоречивые оценки. С одной стороны — весьма положительные от англичан, с другой — совсем нелестные от советских танкистов. Вот что, например, по поводу М3 написал в январе 1943-го в своем рапорте, направленном в штаб Закавказского фронта, командир 5 гв.тбр гвардии подполковник П.К.Шуренков: «Касаясь боевых качеств танков М3 легких, я должен сказать, что этот танк в боях себя не оправдал: тонкая его броня и слабая пушка не дают нужного эффекта не только против тяжелых немецких танков, но и против средних. Танки противника с более мощными пушками бьют с дальних дистанций, которые для пушки М3 легкого недоступны. В результате этого танк М3 легкий терпит поражение, не причиняя ущерба противнику».

Следует подчеркнуть, что и та и другая точки зрения были крайними, а истина, как водится, находится где-то посередине. Поскольку англичане были первыми, применившими «Стюарт» в бою, то с анализа их оценки и имеет смысл начать.

«Стюарт» понравился британским танкистам совсем не случайно. По вооружению, бронированию и маневренности легкая американская машина ни в чем не уступала британским «тяжелым крейсерам» A9, A10 и A13. При этом техническая надежность «Стюарта» была гораздо выше. На английских крейсерских танках устанавливались старые, отработавшие летный ресурс авиационные моторы, постоянно выходившие из строя. Частыми были и поломки узлов ходовой части. На их фоне «стюарты» имели явное превосходство в эксплуатационных характеристиках. Однако эйфория быстро прошла — в сражении при Эль-Газале англичане убедились, что «миляги» могут эффективно бороться только с легкими немецкими танками. Поэтому в линейных танковых частях при Эль-Аламейне их было уже значительно меньше. Зато эти машины как нельзя лучше подходили для разведки и преследования отступающего противника. В дальнейшем они и использовались только для решения этих задач.

В Красной Армии ситуация была несколько иной, хотя и здесь «стюарты» были поставлены в первую линию танковых частей. Однако полная их непригодность для этой роли выявилась быстрее, поскольку у немцев и танков на Восточном фронте имелось значительно больше, чем в Африке, и противотанковых средств тоже. Кроме того, совершенно другим был рельеф местности и значительно меньше дальность прямого выстрела. Как следствие, возрастала вероятность поражения этих

Наследник «Стюарта» — бразильский легкий танк X1A2, вооруженный 90-мм пушкой Cockerill. Начало 1990-х годов



Фото из коллекции М.Барятинского

танков первым снарядом, а надеяться на высокие динамические характеристики «Стюарта» и возможность быстрого выхода из-под обстрела было уже нельзя. Тем не менее, подполковник Шуренков, резко критикуя американскую машину, был не совсем прав. По комплексу основных оценочных параметров М3 существенно превосходил основной советский легкий танк того периода — Т-70. Последний имел перед американской машиной лишь два преимущества — меньшие размеры и пушку более крупного калибра. Против первого трудно что-либо возразить, а второе само по себе ничего не решало, поскольку понятие «огневая мощь» складывается не только из характеристик орудия, но и возможности эти характеристики реализовать. Совершенно очевидно, что огневая мощь М3, а уж тем более М3А1 с гидроприводом поворота башни и стабилизатором наведения, пушку которого обслуживали два человека, была выше, чем у Т-70, где находившийся в башне один член экипажа должен был и танком командовать, и орудие наводить, и заряжать его. Что же касается возможности поражать немецкие тяжелые и средние танки, то на это не был способен и Т-70 — находясь при ведении боевых действий в одной линии с Т-34 и КВ, он становился легкой и быстрой добычей противника.

Подытоживая сказанное, можно привести оценку «Стюарта», данную в 1945 году генерал-майором инженерно-танковой службы доктором технических наук профессором Н.И.Груздевым в статье «Анализ развития зарубежной танковой техники за годы войны и перспективы дальнейшего совершенствования танков»:

«В 1940 — 1941 гг. США имели отработанными два танка: М3л и М3с, или, как их классифицировали американцы,— кавалерийский танк и артиллерийский танк. Если бы действительно требовался специально кавалерийский танк в смысле подвижности, то американцы создали полноценный танк. Подвижность танка М3л и его работоспособность поистине изумительны. В районе боевых действий как при движении по дорогам, так и по местности танк М3л наиболее быстроходный из всех известных колесных и гусеничных машин. Но так как танк должен гармонически сочетать броню, скорость и вооружение, то в этом смысле танк М3л является неполноценным. Пушка 37-мм калибра — основное вооружение М3л — несомненно, слабое вооружение, и это основная причина, почему танк не мог продолжительное время продержаться на поле боя».

Абсолютно справедливая оценка, причем не только для «Стюарта», но и вообще для всех легких танков. Как известно, Вторая мировая война поставила крест на существовании этих боевых машин в их классическом виде. И неудивительно, что позже всех это поняли американцы, по этой причине и выпустив их больше других. С сильным противником их танковые части встретились только в Тунисе. Выводы из этого печального опыта они сделали, но не столь кардинальные, как в Германии, СССР и Великобритании, и производство этих боевых машин не прекратили. Более того, начали разработку нового легкого танка М24, который будучи сильнее «Стюарта» на порядок, точно так же «не мог продолжительное время продержаться на поле боя». И уж полным абсурдом можно считать создание в послевоенные годы не специализированного (разведывательного, авиадесантного или плавающего), а обыкновенного линейного легкого танка — М41.





Легкие танки М5А1 и М3А1 в экспозиции Военно-исторического музея бронетанкового вооружения и техники в Кубинке



Артиллерийский тягач на базе легкого танка М5А1 Stuart VI. Имперский военный музей, Дуксфорд, Великобритания

Фотографии из *коллекции М.Барятинского*

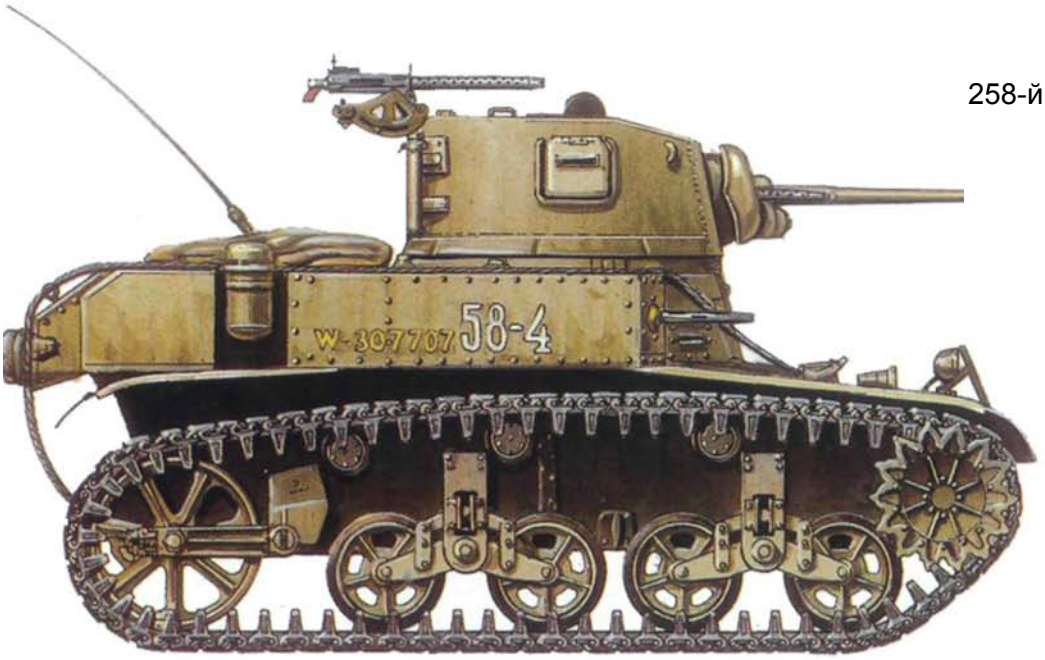

Легкий танк М3А1.
258-й отдельный танковый батальон
Красной Армии.
Закавказский фронт,
август 1942 года

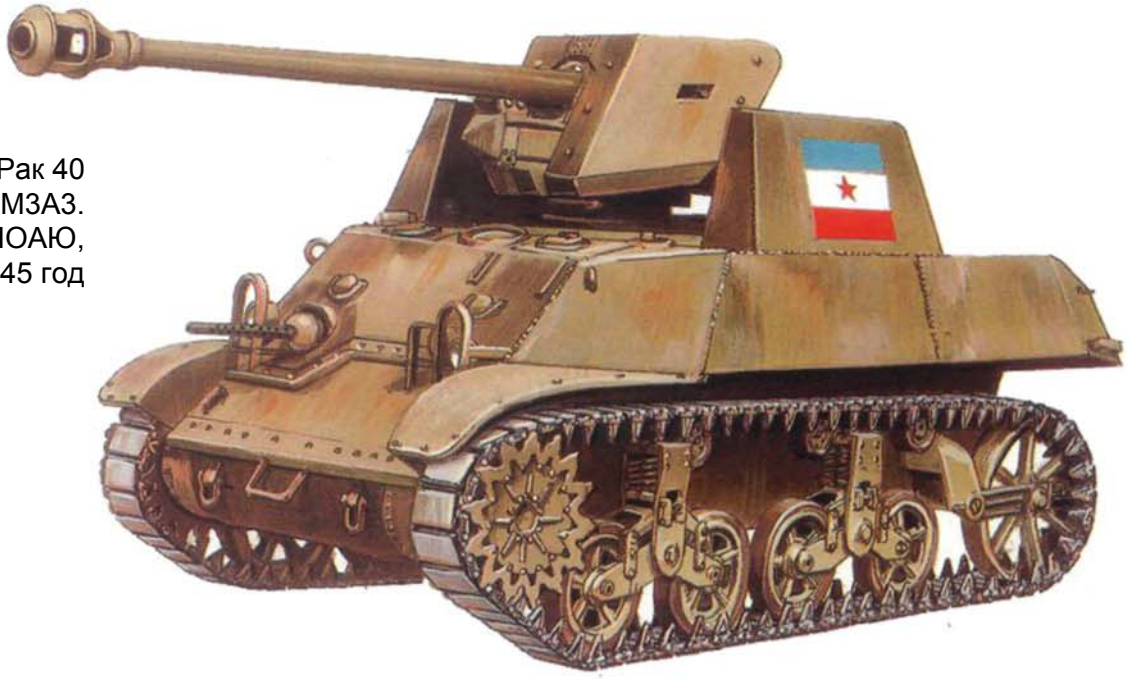

75-мм самоходная пушка Рак 40
на шасси легкого танка М3А3.
1-я танковая бригада НОАЮ,
1945 год

Легкий танк М5А1.
4-й танковый батальон
морской пехоты США.
Атолл Рой-Намюр, февраль
1944 года.
Кожух на корме корпуса
предназначен для отвода
выхлопных газов при
движении в полосе прибоя

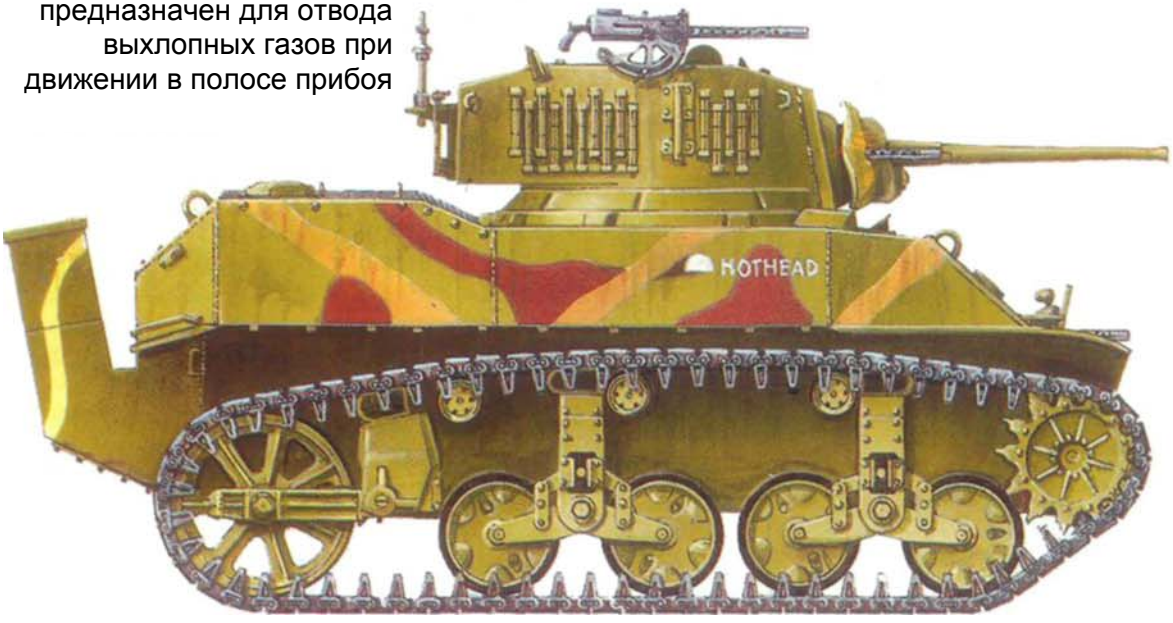

Индекс 73160